Manual
Sliding gate G21
Reno 390x158 cm

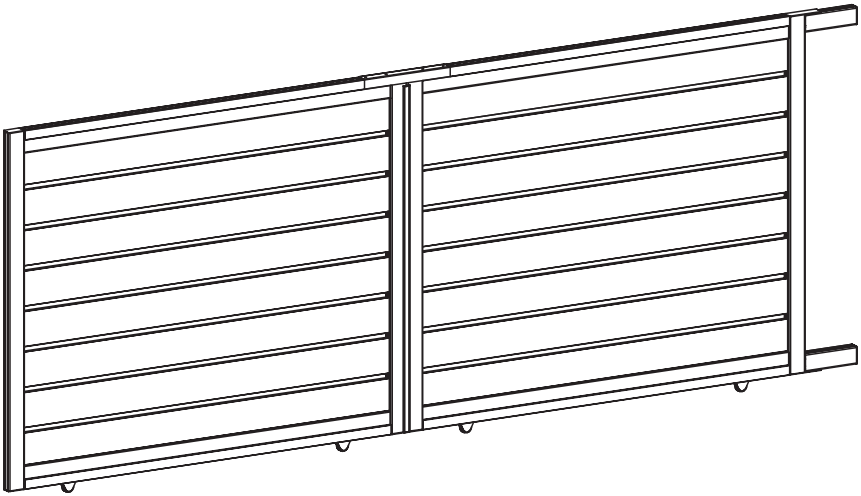

EN DE CZ SK HU PL HR SLO

EN

Thank you for purchasing our product.

Before using this unit, please read this manual.

Assembly instructions:

Prior to the assembly please read all instructions and information carefully. Check whether you have all parts which are necessary for the assembly.

Please mind your own safety.

1. Use protective clothing and gloves as some parts might be sharp.
2. During the assembly no children or pets should be present in the working area.

Care and maintenance:

Clean with a rag and water.

The English version of the manual is an exact translation of the original manufacturer‘s instructions.

Images used in this manual are for illustrational purposes only and may differ from the actual product.

DE

Vielen Dank für den Kauf unseres Produktes.

Bevor Sie dieses Gerät verwenden, lesen Sie diese Anleitung.

Montageanleitung:

Vor der Montage lesen Sie bitte alle Anweisungen und Angaben vorsichtig. Überprüfen Sie, ob alle Teile, die für die Montage notwendig sind, vorhanden sind.

Bitte beachten Sie zu Ihrer eigenen Sicherheit.

1. Tragen Sie Schutzkleidung und Arbeitshandschuhe, da einige Teile scharfe Kanten haben können.
2. Während des Zusammenbaus sollten sich keine Kinder oder Tiere im Arbeitsbereich aufhalten.

Pflege und Wartung:

Mit einem Lappen und Wasser reinigen.

Die deutsche Version der Anleitung ist eine genaue Übersetzung der Anleitung des Herstellers.

Die in diesem Handbuch verwendeten Bilder dienen nur zur Illustration und können nicht genau das Produkt entsprechen.

CZ

Děkujeme za nákup našeho výrobku.

Před použitím si prosím přečtěte tento návod.

Montážní návod:

Dříve, než začnete s montáží, pečlivě si prostudujte všechny pokyny a informace. Zkontrolujte, zda máte všechny potřebné díly pro stavbu.

Dbejte na svoji bezpečnost.

1. Při montáži používejte ochranný oděv a rukavice, protože některé části mohou být ostré.
2. V době montáže by se po staveništi neměly pohybovat děti a domácí zvířata.

Péče a údržba:

Čistěte za pomocí hadru a vody.

Česká verze návodu je přesným překladem originálního návodu výrobce.

Fotografie použité v manuálu jsou pouze ilustrační a nemusí se přesně shodovat s výrobkem.

SK

Ďakujeme za nákup nášho výrobku.

Pred použitím si prosím prečítajte tento návod.

Montážny návod:

Skôr, než začnete s montážou, pozorne si preštudujte všetky pokyny a informácie. Skontrolujte, či máte všetky potrebné diely na stavbu.

Dbajte na svoju bezpečnosť.

1. Pri montáži používajte ochranný odev a rukavice, pretože niektoré časti môžu byť ostré.
2. V čase montáže by sa po stavenisku nemali pohybovať deti a domáce zvieratá.

Starostlivosť a údržba:

Čistite za pomocou handry a vody.

Slovenská verzia návodu je presným prekladom originálneho návodu výrobcu.

Fotografie použité v návode sú len ilustračné a nemusia sa presne zhodovať s výrobkom.

HU

Köszönjük, hogy megvásárolta termékünket.

Kérjük, használat előtt olvassa el ezt a kézikönyvet.

Telepítési útmutató:

Kérjük, az összeszerelés megkezdése előtt figyelmesen olvassa el az összes utasítást és információt. Győződjön meg arról, hogy minden alkatrész megvan, amelyre szüksége van az építéshez.

Ügyeljen a biztonságára.

1. Összeszereléskor viseljen védőruházatot és védőkesztyűt, mivel egyes részek élesek lehetnek.
2. Gyerekek és háziállatok nem tartózkodhatnak az építkezésen az összeszerelés során.

Ápolás és karbantartás:

Tisztítsa meg ronggyal és vízzel.

A magyar használati utasítás a gyártótól kapott verzió pontos fordítása.

A kézikönyvben használt fényképek csak illusztrációk, nem egyeznek meg pontosan a termékkel.

PL

Dziękujemy za zakup naszego produktu.

Przed użyciem prosimy o zapoznanie się z niniejszą instrukcją.

Instrukcje Instalacji:

Przed przystąpieniem do montażu prosimy o dokładne zapoznanie się ze wszystkimi instrukcjami i informacjami. Upewnij się, że masz wszystkie części potrzebne do zbudowania.

Zadbaj o swoje bezpieczeństwo.

1. Podczas montażu należy nosić odzież ochronną i rękawice, ponieważ niektóre części mogą być ostre.
2. Podczas montażu nie wolno pozwalać dzieciom ani zwierzętom na poruszanie się po terenie budowy.

Opieka i utrzymanie:

Czyścić szmatką i wodą.

Polska wersja językowa instrukcji jest dokładnym tłumaczeniem oryginalnej instrukcji producenta.

Zdjęcia wykorzystane w tym podręczniku są jedynie ilustracją i nie może dokładnie dopasować produkt.

HR

Zahvaljujemo što ste kupili naš proizvod.

Prije uporabe pročitajte ovaj priručnik.

Upute za instalaciju:

Prije početka montaže pažljivo pročitajte sve upute i informacije. Provjerite imate li sve dijelove potrebne za izgradnju.

Vodite računa o svojoj sigurnosti.

1. Nosite zaštitnu odjeću i rukavice prilikom sastavljanja jer neki dijelovi mogu biti oštri.
2. Djeci i kućnim ljubimcima ne smije se dopustiti da lutaju gradilištem tijekom montaže.

Njega i održavanje:

Očistite krpom i vodom.

Hrvatska verzija priručnika točan je prijevod originalnih uputa proizvođača.

Slike korištene u ovom priručniku služe samo za ilustraciju i mogu se razlikovati od stvarnog proizvoda.

SLO

Zahvaljujemo se vam za nakup našega izdelka.

Pred uporabo preberite ta priročnik.

Navodila za namestitev:

Pred začetkom montaže natančno preberite vsa navodila in informacije. Prepričajte se, da imate vse dele, ki jih potrebujete za gradnjo.

Poskrbite za svojo varnost.

1. Pri sestavljanju nosite zaščitno obleko in rokavice, saj so lahko nekateri deli ostri.
2. Otroci in hišni ljubljenčki se med montažo ne smejo sprehajati po gradbišču.

Nega in vzdrževanje:

Očistite s krpo in vodo.

Slovenska različica navodil za uporabo je natančen prevod originalnih proizvajalčevih navodil.

Fotografije, uporabljene v navodilih, so samo ilustrativne in se morda ne ujemajo popolnoma z izdelkom.

EN Installation
DE Montage
CZ Montáž
SK Montáž
HU Összeszerelés
PL Montaż
HR Sastavljanje
SLO Montaž

EN Tools you will need

DE Werkzeuge, die Sie brauchen

CZ Nástroje, které budete potřebovat

SK Nástroje, ktoré budete potrebovať

HU Szükséges eszközök és szerszámok

PL Przyrządy i narzędzia, które będą potrzebne

HR Alati koji će vam trebati

SLO Orodja, ki jih boste potrebovali

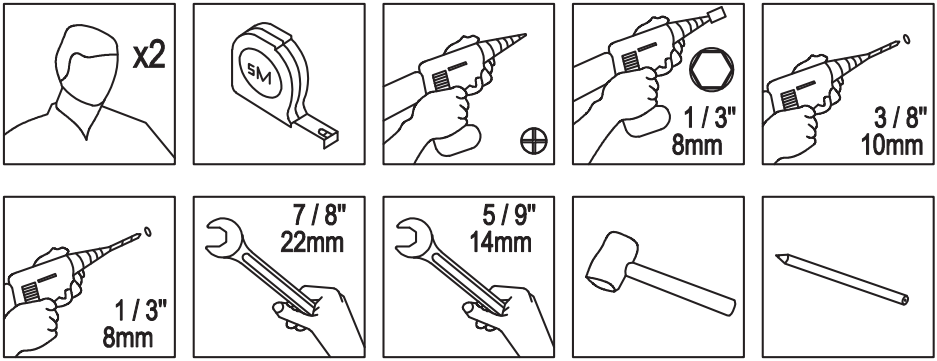

EN Dimensions DE Abmessungen CZ Rozměry SK Rozmery

HU Méretek PL Wymiary HR Dimenzije SLO Dimenzije

Ext.

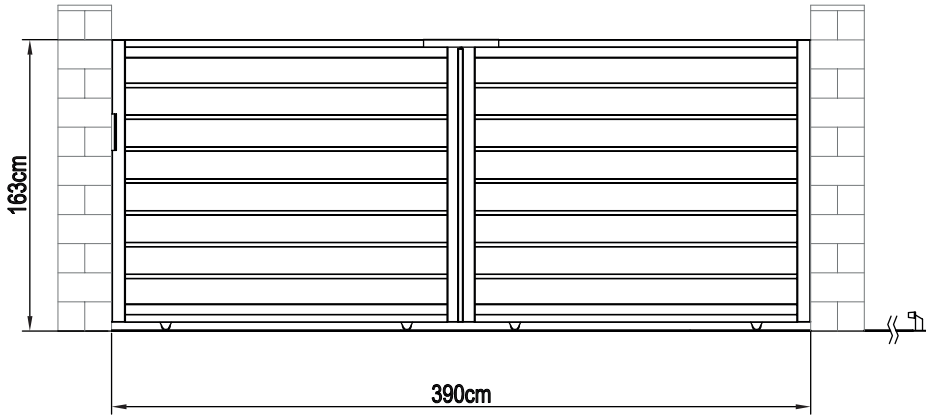

Int.

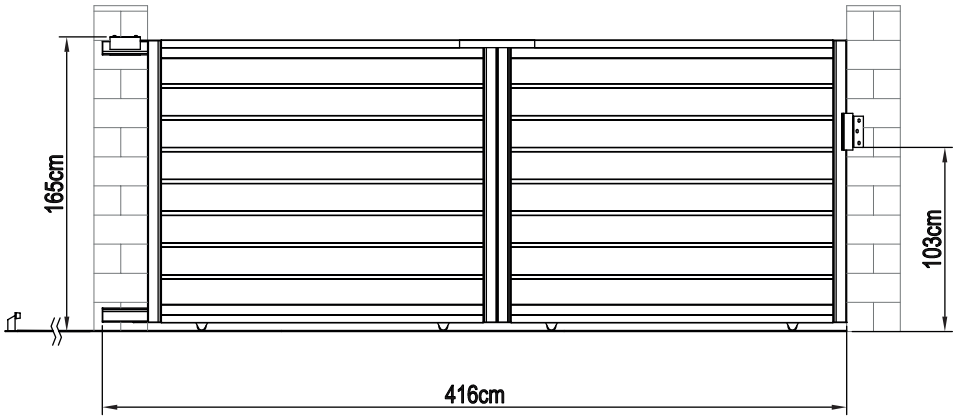

EN Parts list | DE Teileliste | CZ Seznam dílů | SK Zoznam dielov

HU Alkatrész lista | PL Wykaz części | HR Popis dijelova | SLO Seznam delov

	#	mm	PCS
	AT-A1a	1573	3
	AT-A1	1573	1
	AT-30	250	1
	AT-30a	250	1
	SR-D3b	1931	4
	VT-D4	1840	14
	VT-D4a	1840	2
	AT-C5	1448	1
	AT-A5	1573	1
	AT-A5b	1573	1
	AT-29	193	2
	AT-A11	1573	4
	AT-A11a	250	2
	VT-A6	23	28
	AT-31	250	2
	AT-A7a	1520	1
	AT-C14	1798	2
	AT-C14a	1798	2
	VT-C15	1797	2
	AT-16a	205	1
	AT-C17	1580	5
	AT-17		2
	AT-17a		2
	AT-10		4
	Dr-13		1
	Dr-14		1
	AT-18		1
	AT-18a		1

	#	mm	PCS
	ATW-14	420	1
	AT-19		4
	AT-20		4
	AT-21		1
	AT-22		1
	AT-23		2
	Dr-28		6
	AT-22J		7
	VT-T30	ST4x10	4
	VT-T31	M8x60	10
	VT-T32	ST5.5x38	32
	VT-T33	M8x130	4
	VT-T34	ST4.8x38	69
	VT-T35	ST4.2x19	6
	VT-T36	M6x20	2
	VT-T37	M8x20	8
	VT-T38	ST4x25	50

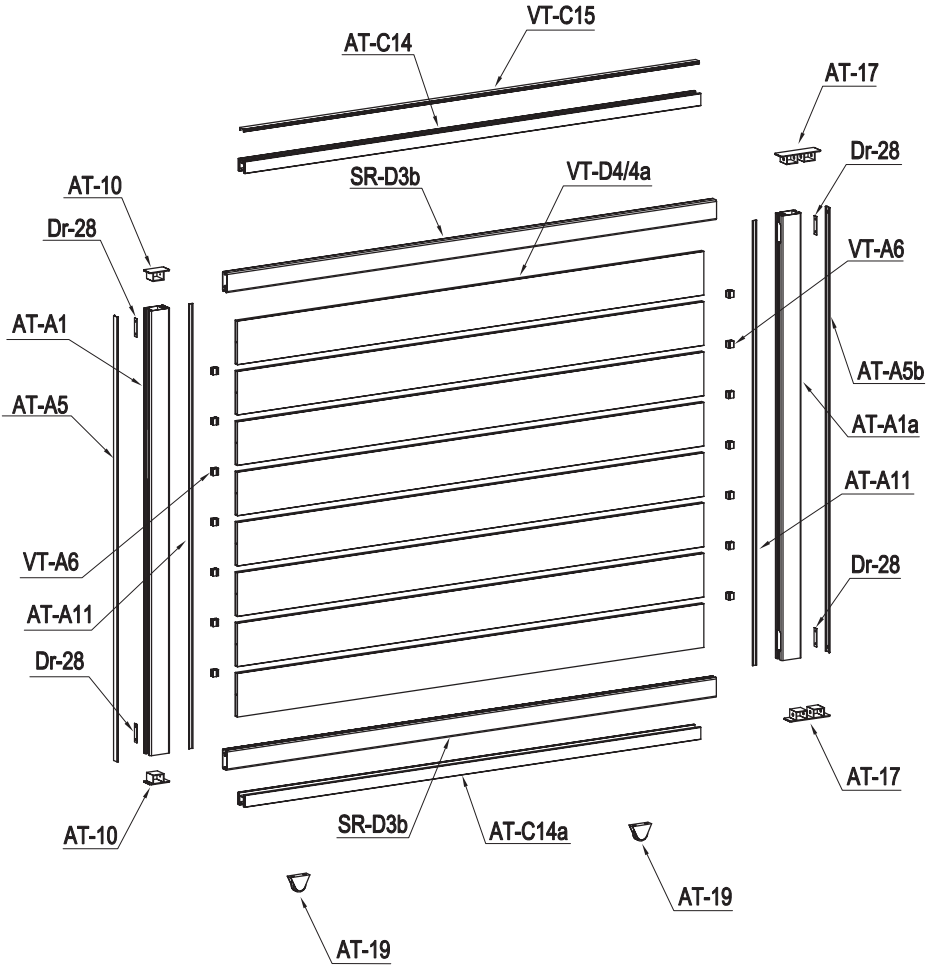
VT-C15
AT-C14
AT-17
Dr-28
SR-D3b
VT-D4/4a
AT-10
Dr-28
VT-A6
AT-A1
AT-A5b
AT-A5
AT-A1a
AT-A11
VT-A6
Dr-28
AT-A11
Dr-28
AT-17
AT-10
SR-D3b
AT-C14a
AT-19
AT-19

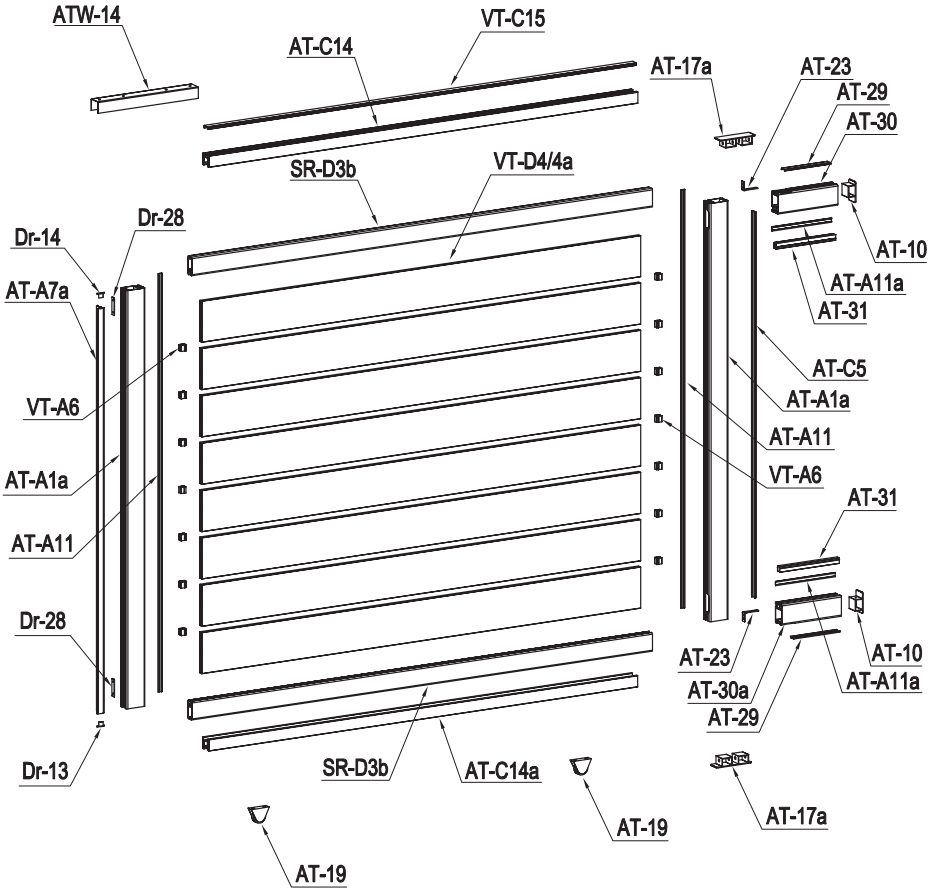
ATW-14
VT-C15
AT-C14
AT-17a
AT-23
AT-29
AT-30
SR-D3b
VT-D4/4a
Dr-28
Dr-14
AT-10
AT-A7a
AT-A11a
AT-31
AT-C5
VT-A6
AT-A1a
AT-A11
AT-A1a
VT-A6
AT-31
AT-A11
Dr-28
AT-23
AT-10
AT-30a
AT-A11a
AT-29
Dr-13
SR-D3b
AT-C14a
AT-19
AT-17a
AT-19

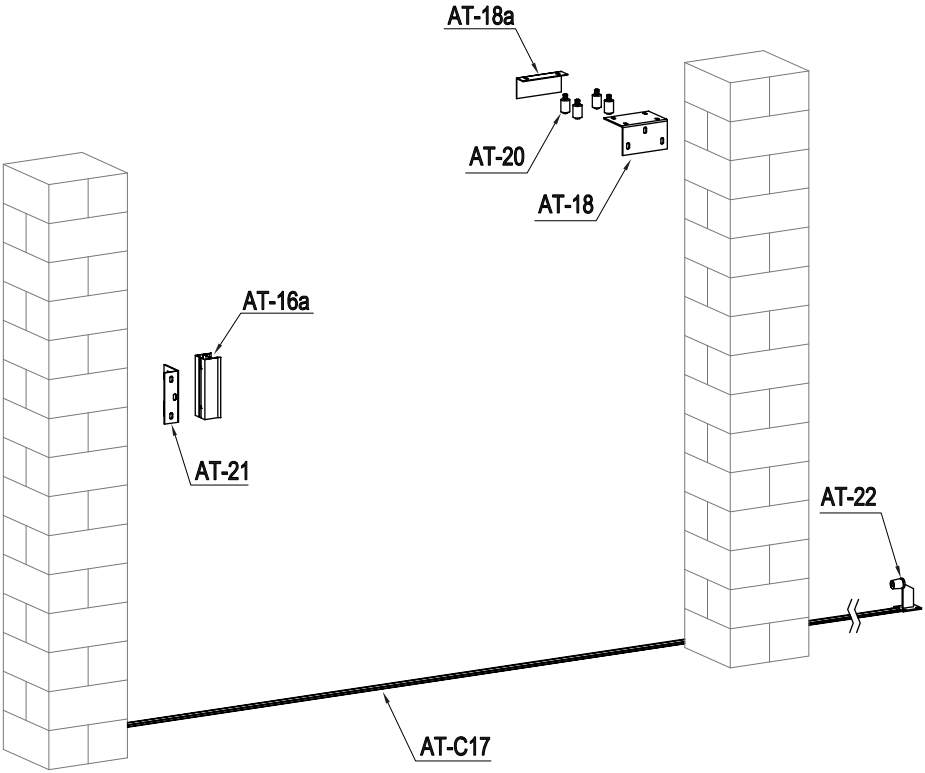
AT-18a
AT-20
AT-18
AT-16a
AT-21
AT-22
AT-C17

EN Assembly instructions

CZ Návod k montáži

HU Szerelési útmutató

HR Upute za montažu

DE Montageanleitung

SK Návod k montáži

PL Instrukcja montażu

SLO Navodila za namestitev

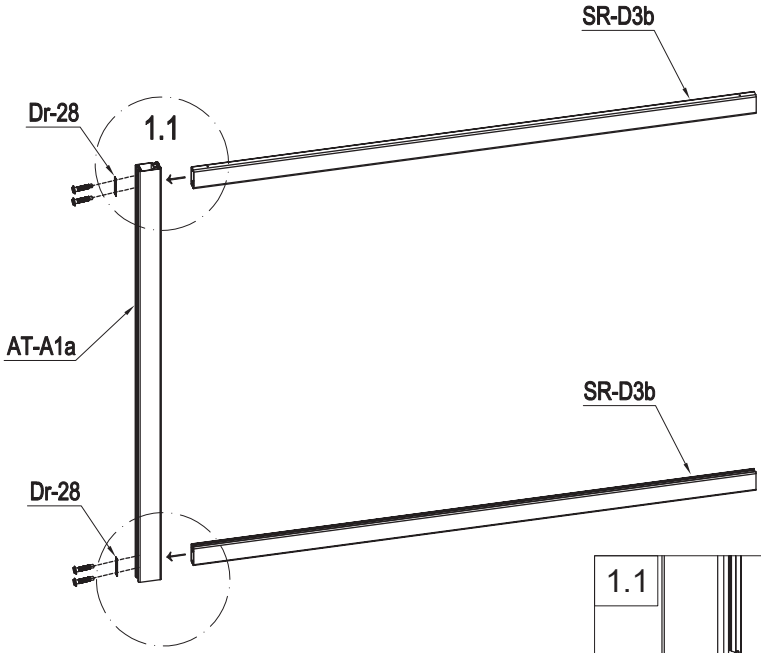

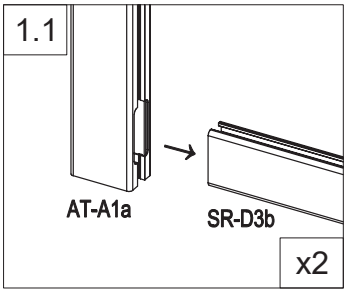

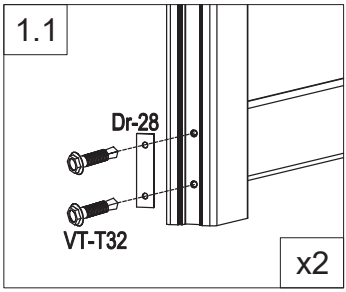

	AT-A1a	1
	SR-D3b	2
	Dr-28	2
	VT-T32	4

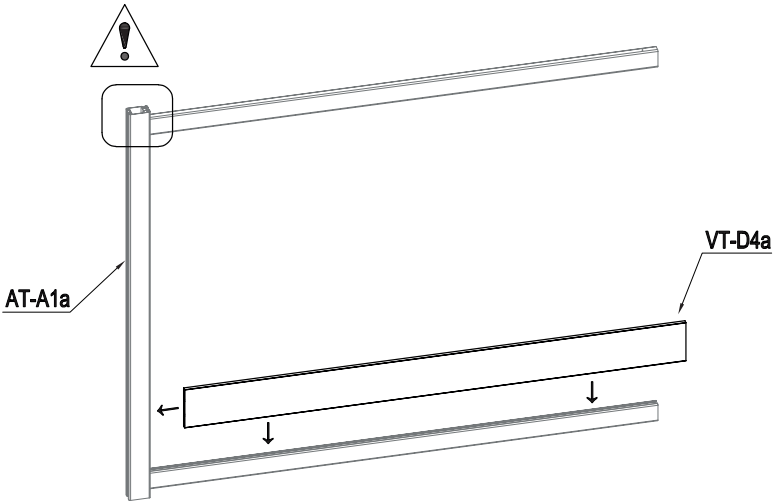

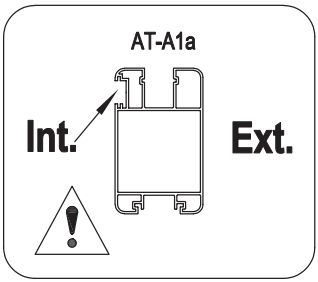

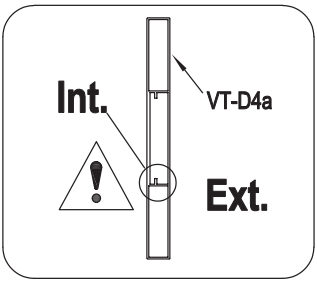

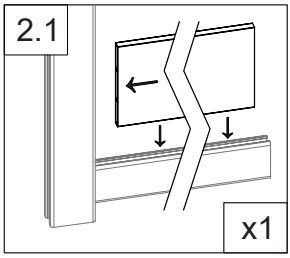

	VT-D4a	1

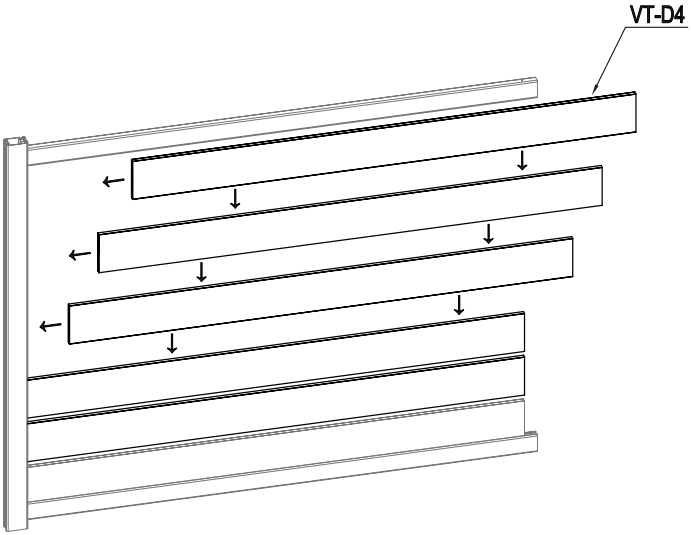

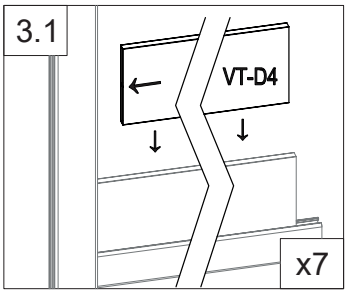

	VT-D4	7

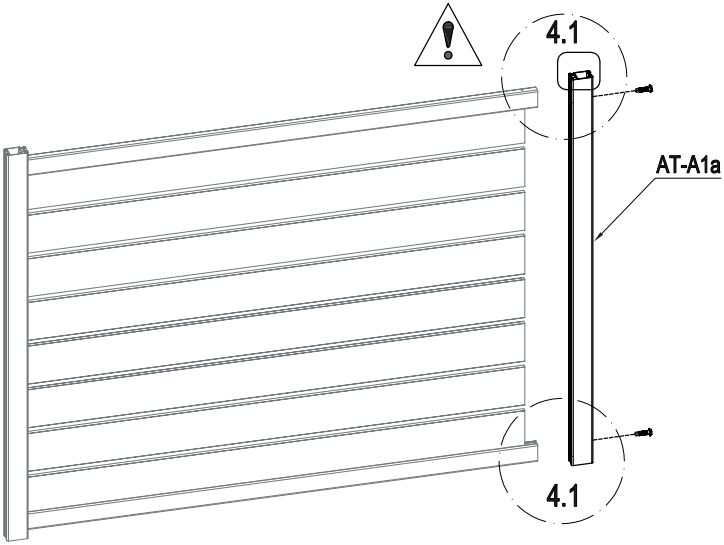

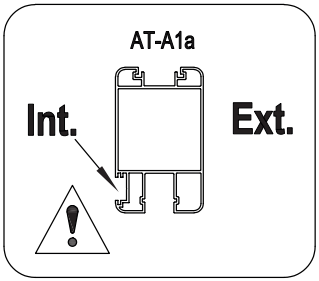

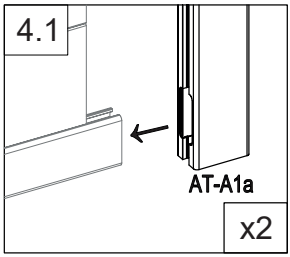

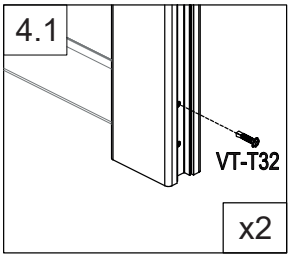

	AT-A1a	1
	VT-T32	2

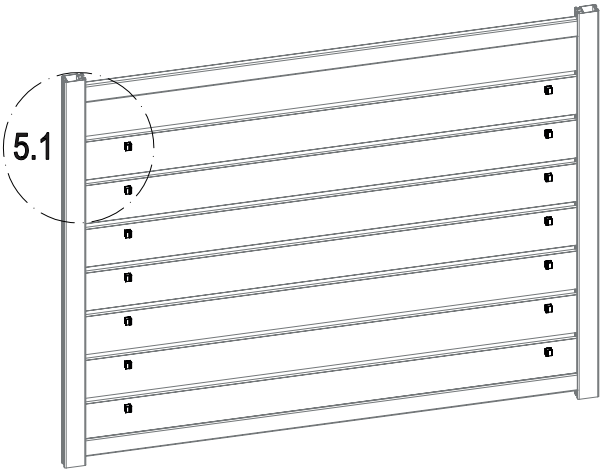

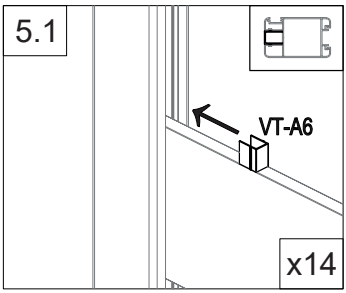

	VT-A6	14

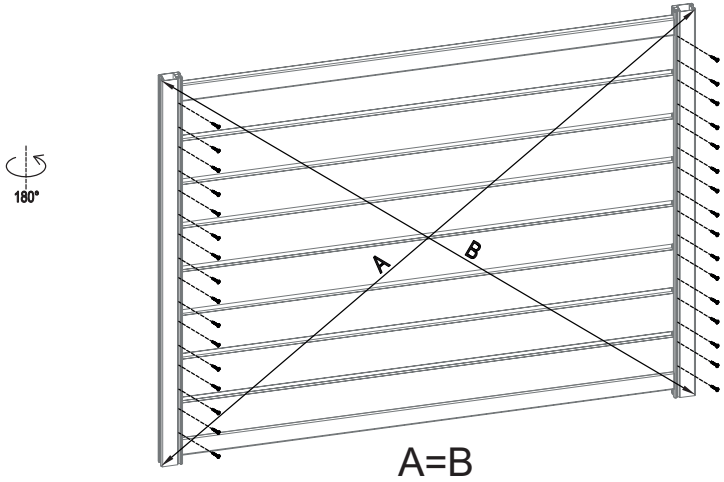

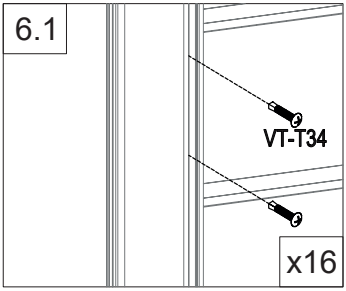

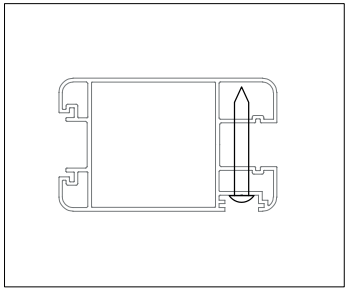

	VT-T34	32

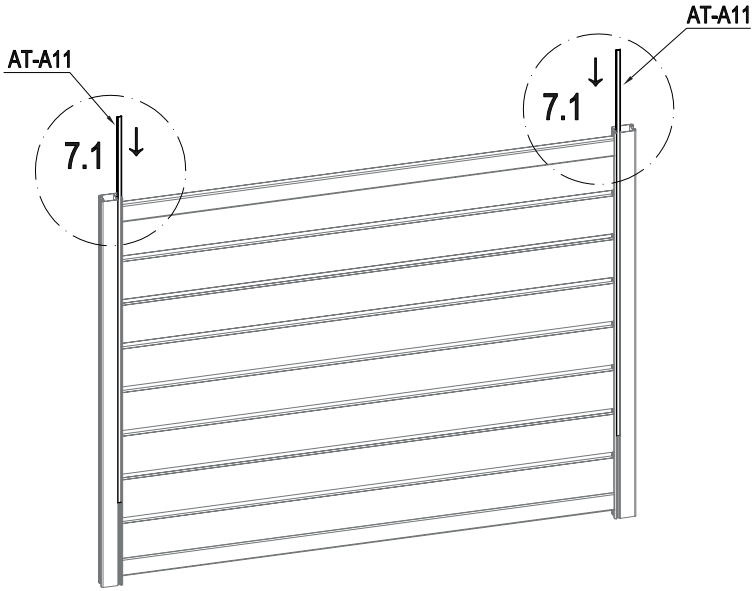

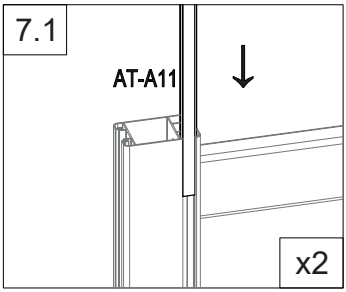

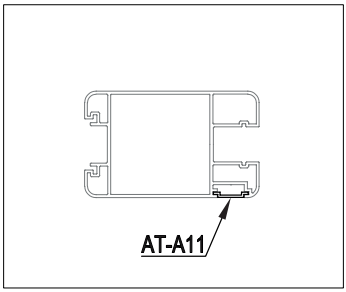

	AT-A11	2

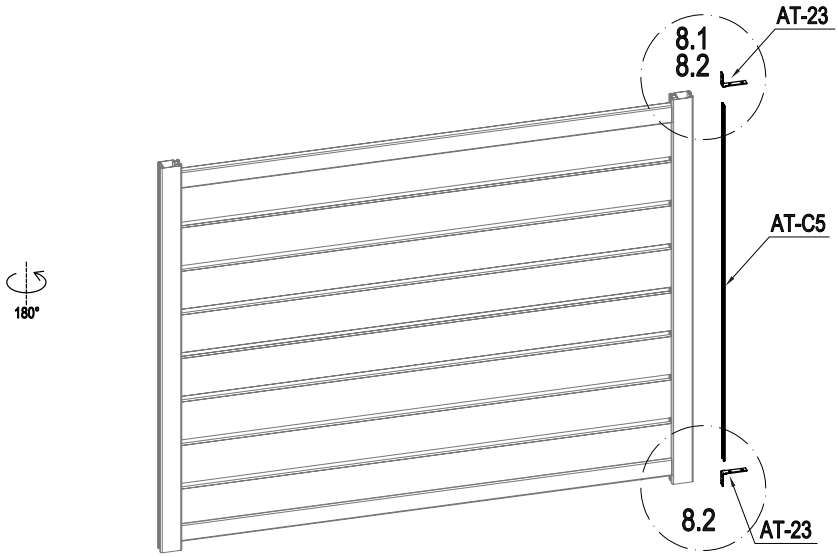

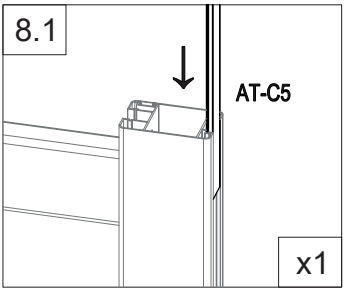

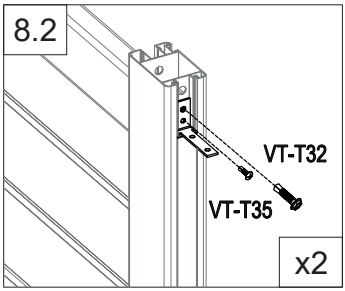

	AT-C5	1
	AT-23	2
	VT-T32	2
	VT-T35	2

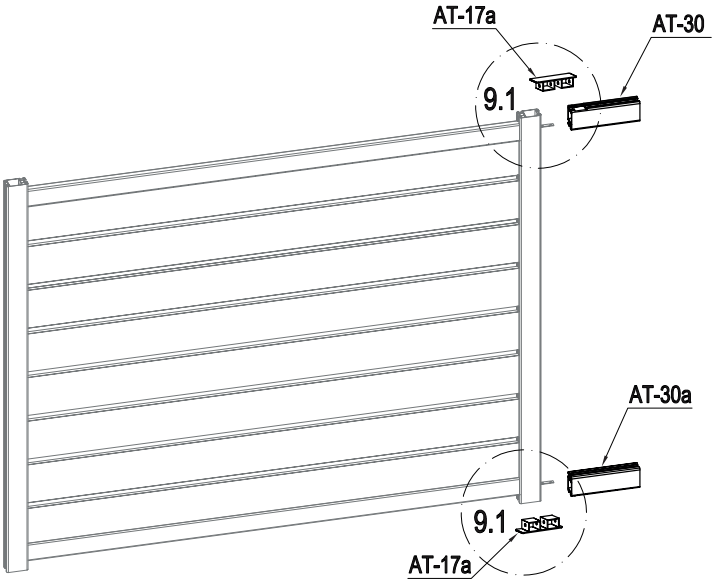

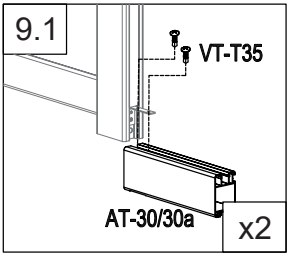

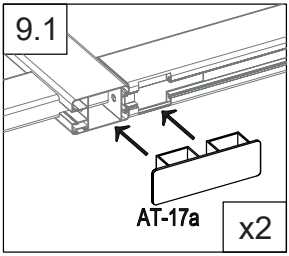

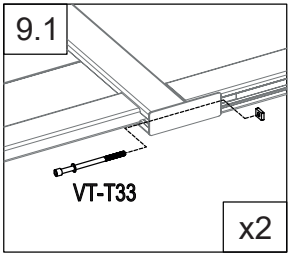

	AT-30	1
	AT-30a	1
	AT-17a	2

	VT-T33	2
	VT-T35	4

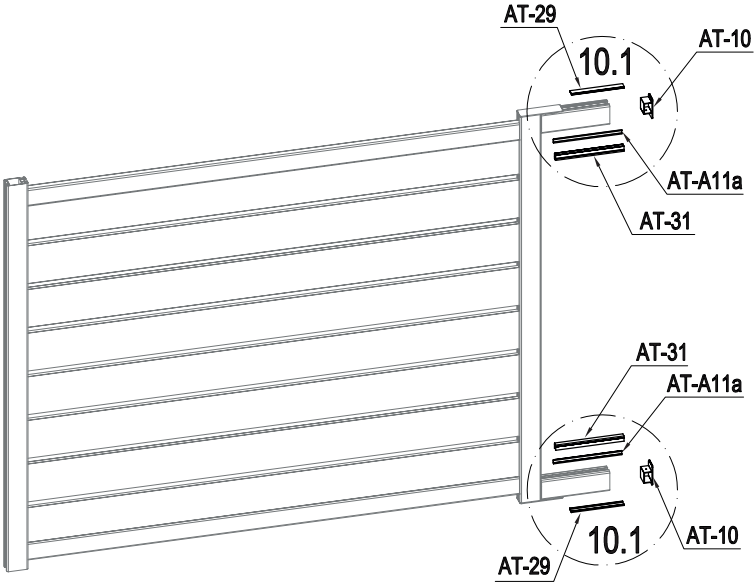

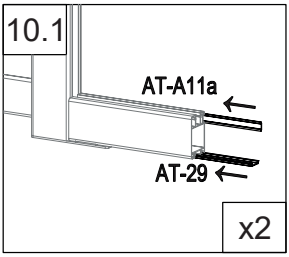

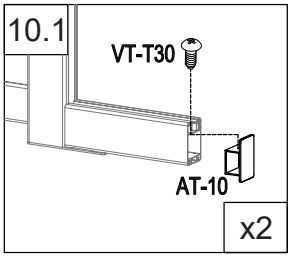

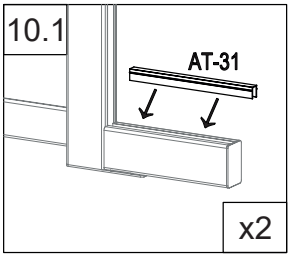

	AT-29	2
	AT-A11a	2
	AT-31	2

	AT-10	2
	VT-T30	2

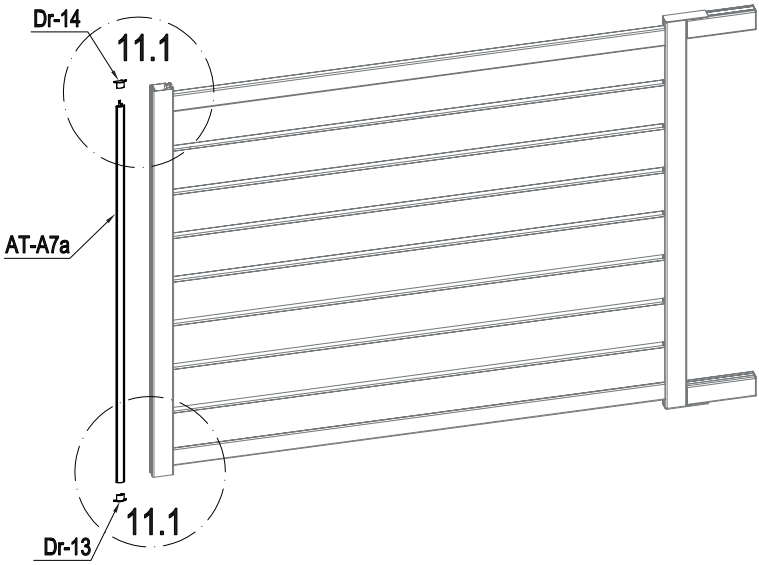

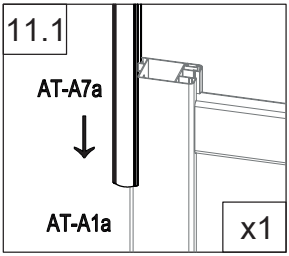

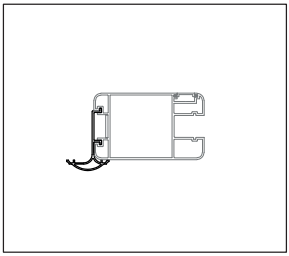

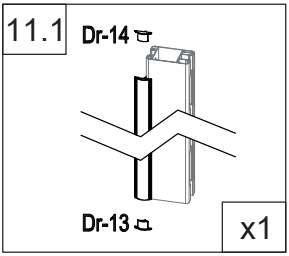

	AT-A7a	1
	Dr-13	1
	Dr-14	1

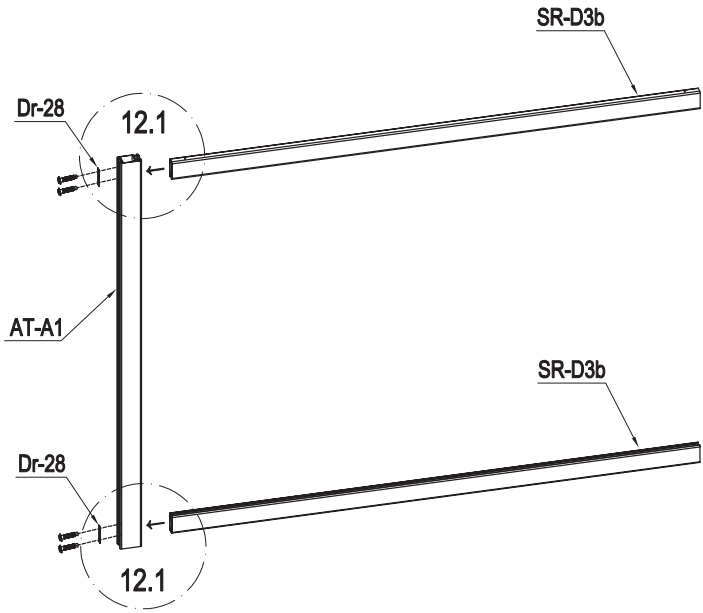

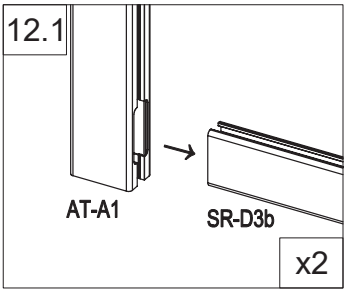

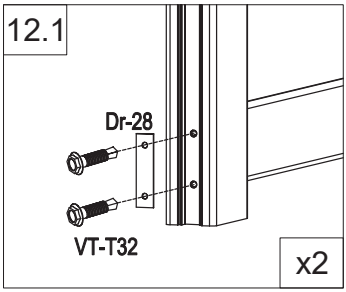

	AT-A1	1
	SR-D3b	2
	Dr-28	2
	VT-T32	4

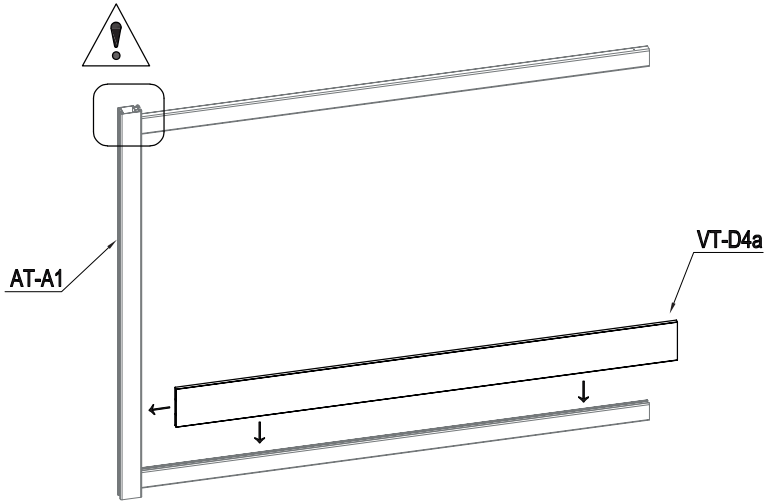

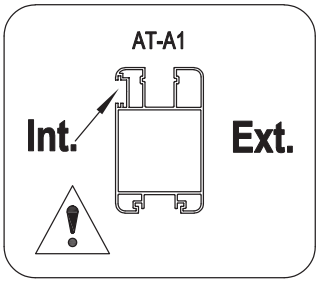

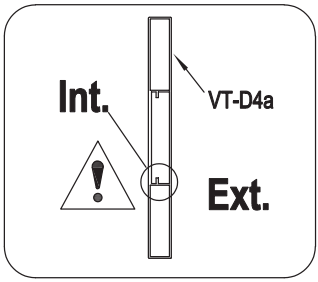

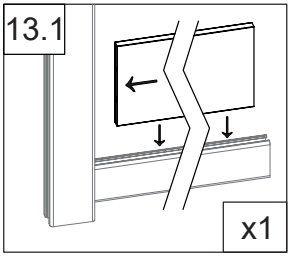

	VT-D4a	1

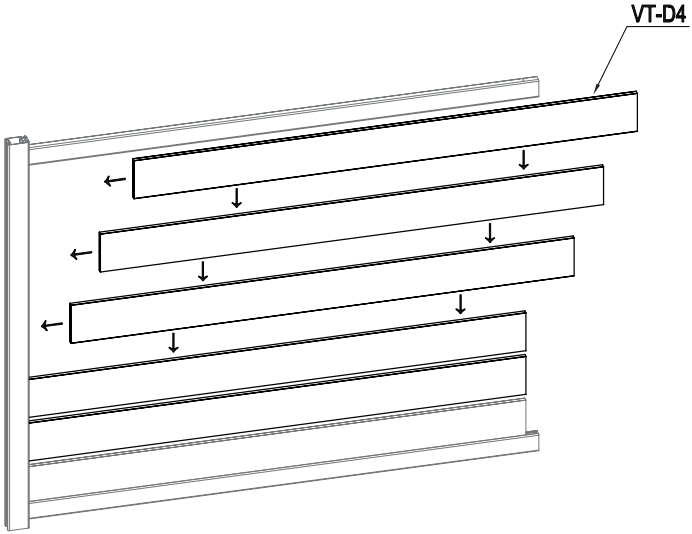

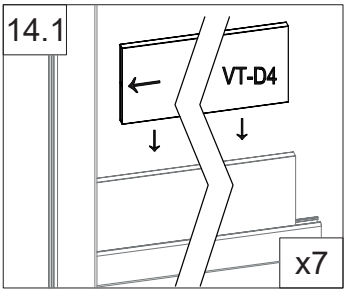

	VT-D4	7

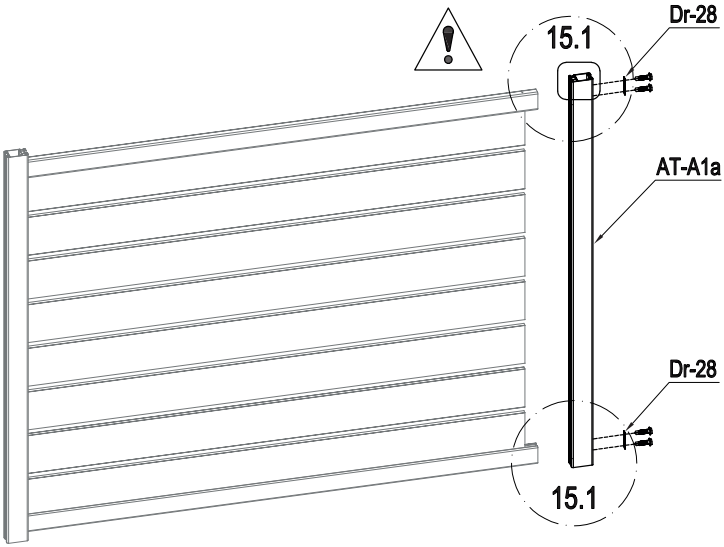

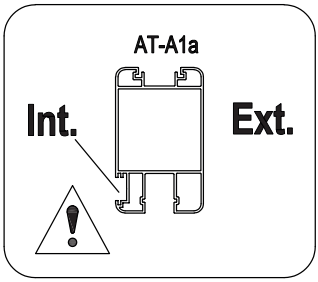

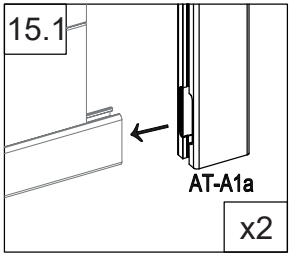

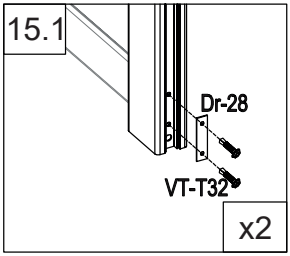

	AT-A1a	1
	Dr-28	2
	VT-T32	4

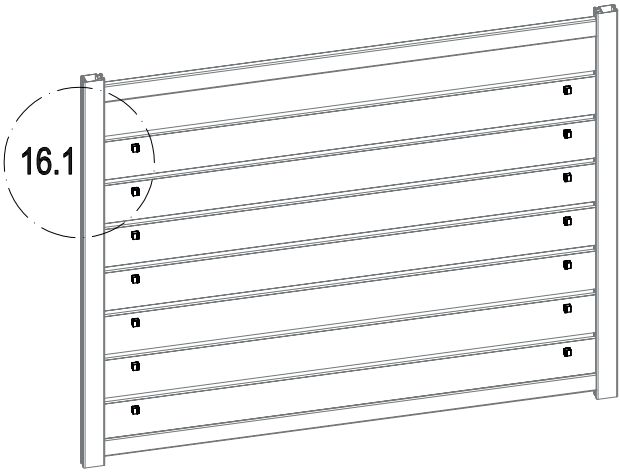

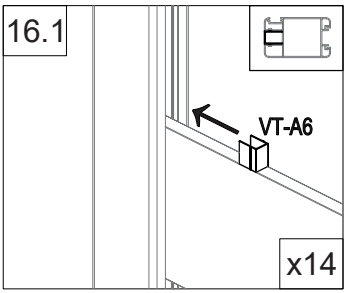

	VT-A6	14

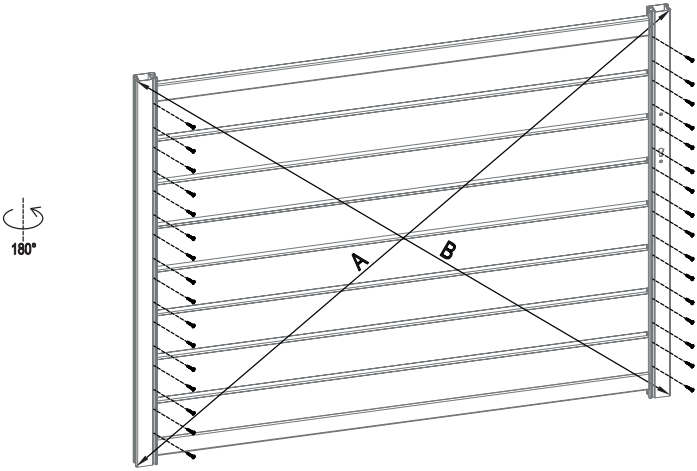

A=B

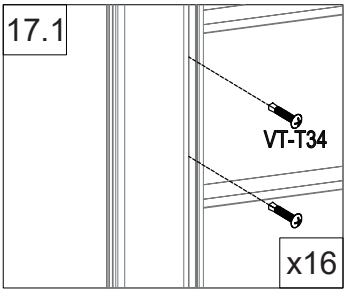

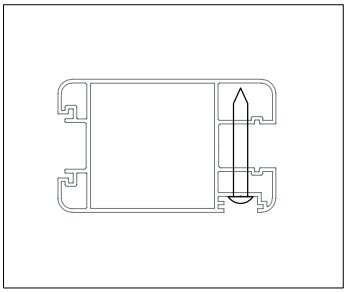

	VT-T34	32

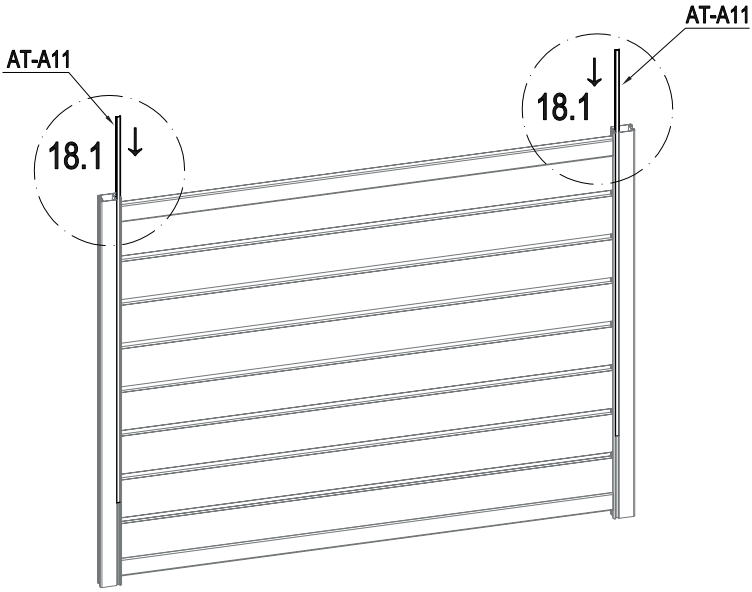

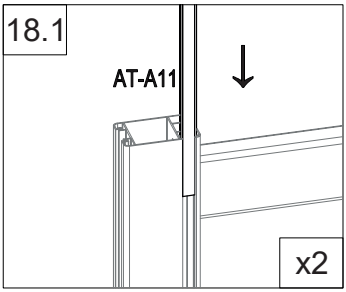

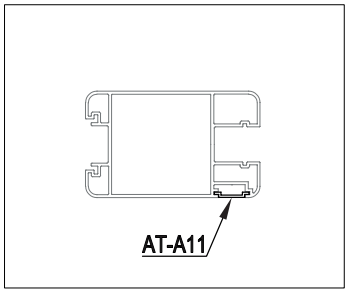

	AT-A11	2

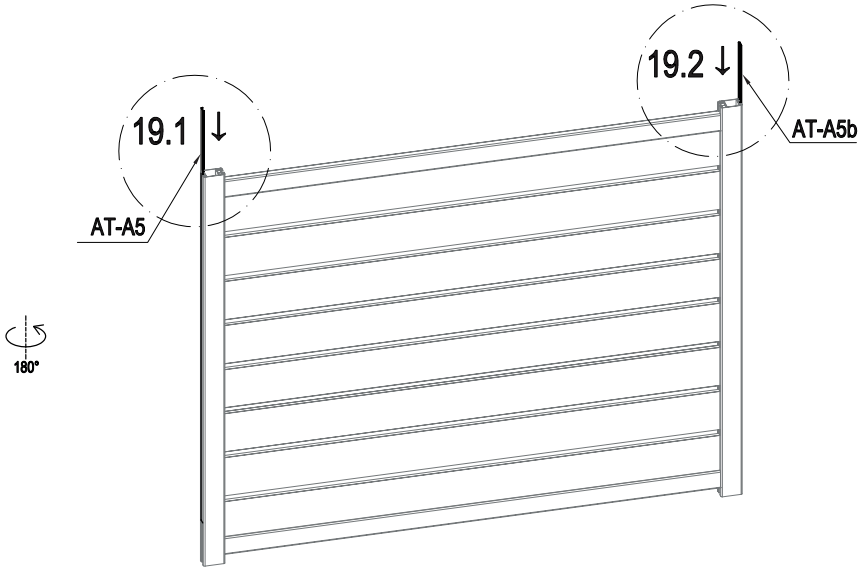

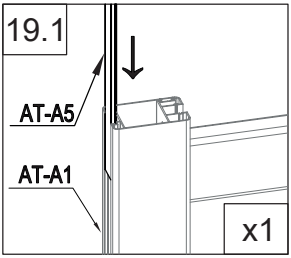

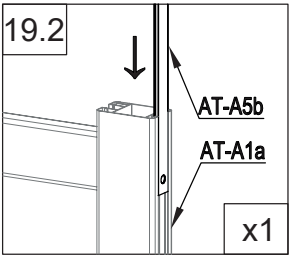

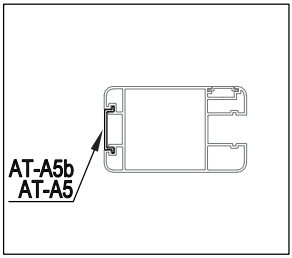

	AT-A5	1
	AT-A5b	1

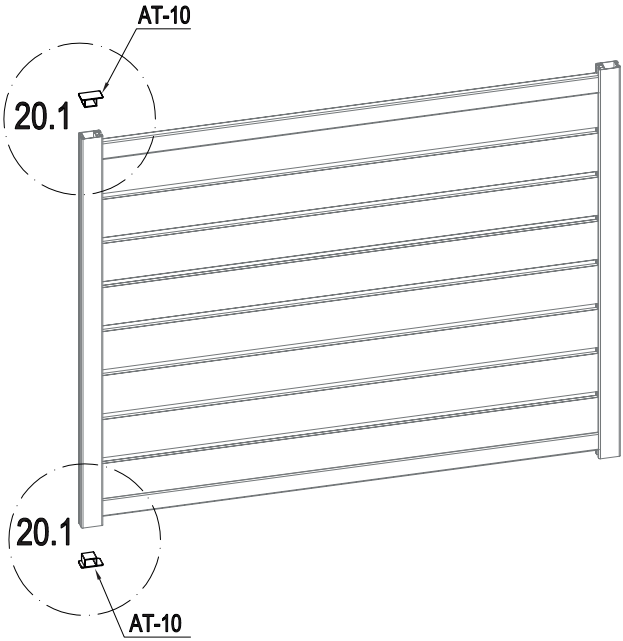

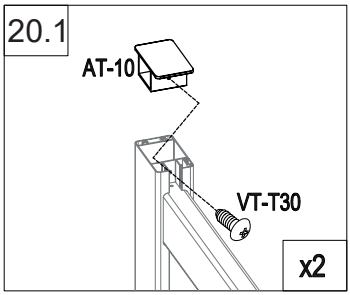

	AT-10	2
	VT-T30	2

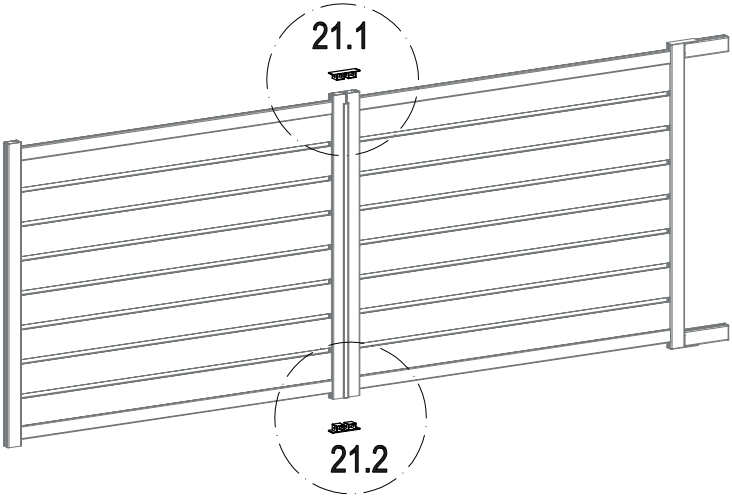

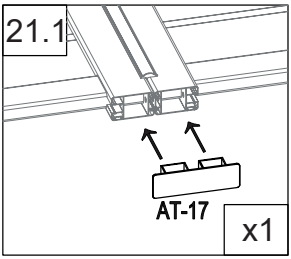

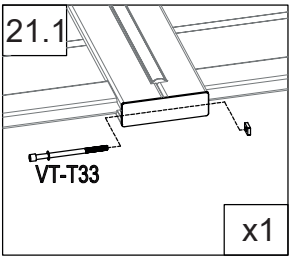

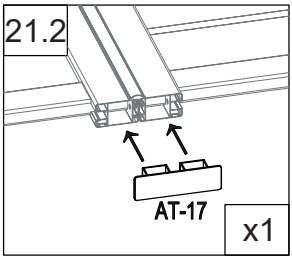

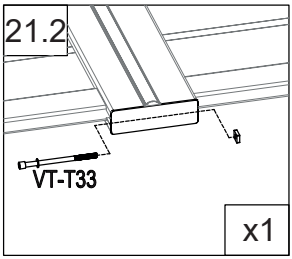

	AT-17	2
	VT-T33	2

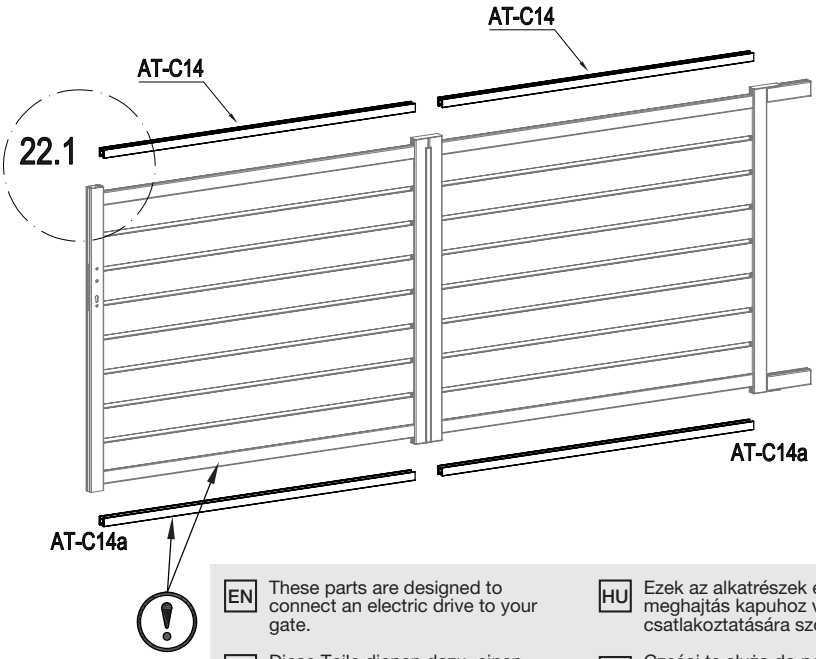

EN	These parts are designed to connect an electric drive to your gate.	HU	Ezek az alkatrészek elektromos meghajtás kapuhoz való csatlakoztatására szolgálnak.
DE	Diese Teile dienen dazu, einen elektrischen Antrieb mit Ihrem Tor zu verbinden.	PL	Części te służą do podłączenia napędu elektrycznego do bramy.
CZ	Tyto díly jsou určeny pro připojení elektrického pohonu k vaší bráně.	HR	Ovi dijelovi su dizajnirani za spajanje električnog pogona na vaša vrata.
SK	Tieto diely sú určené na pripojenie elektrického pohonu k vašej bráne.	SL0	Ti deli so zasnovani za priključitev električnega pogona na vaša vrata.

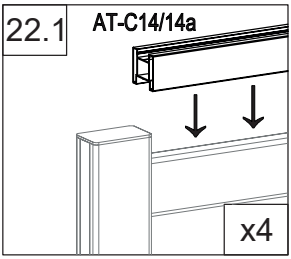

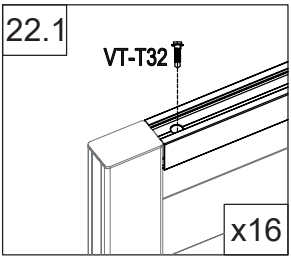

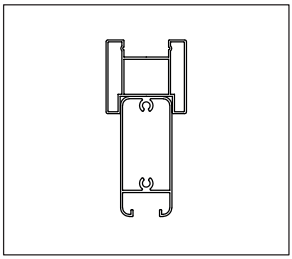

	AT-C14	2
	AT-C14a	2
	VT-T32	16

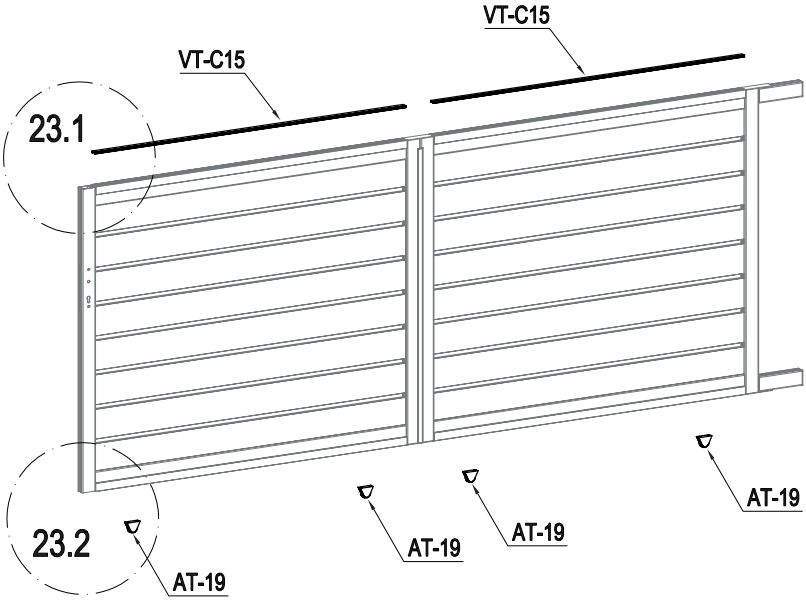

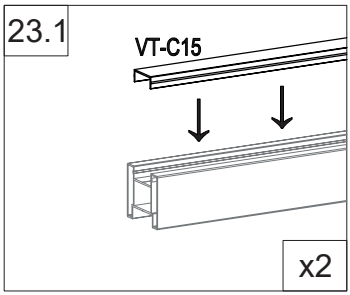

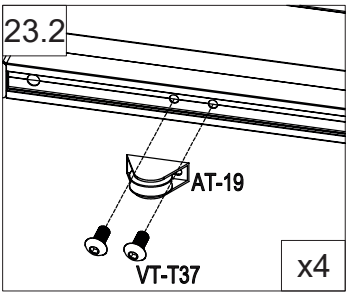

	VT-C15	2
	AT-19	4
	VT-T37	8

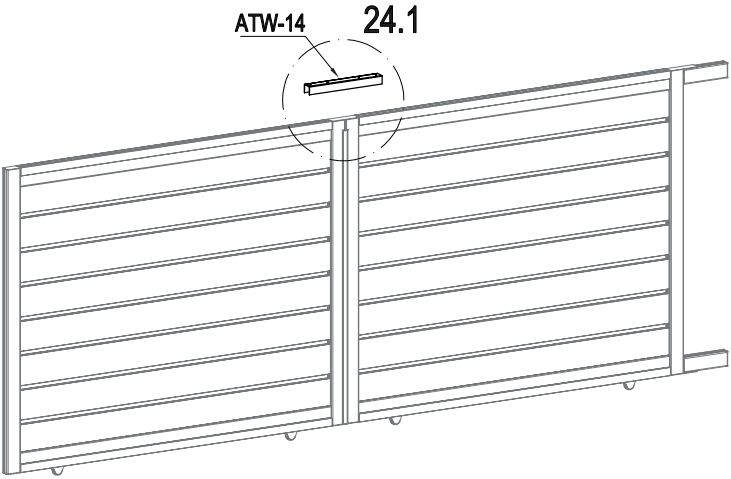

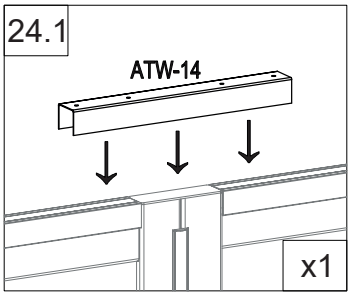

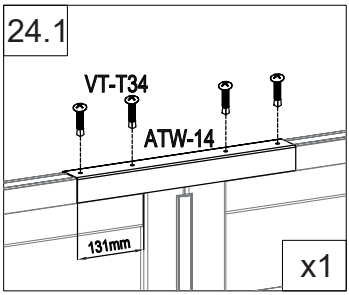

	ATW-14	1
	VT-T34	4

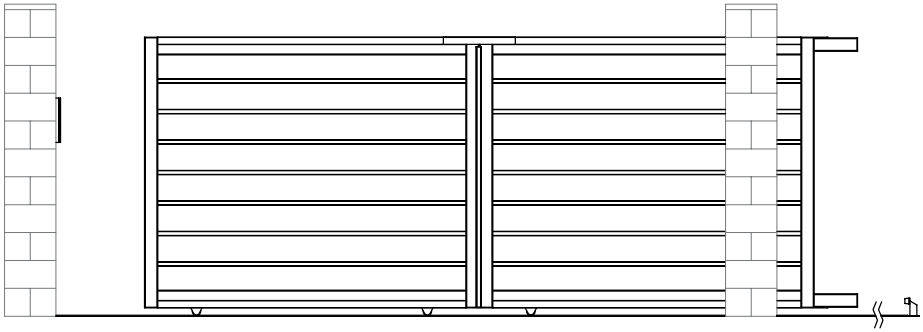

L : P25~29

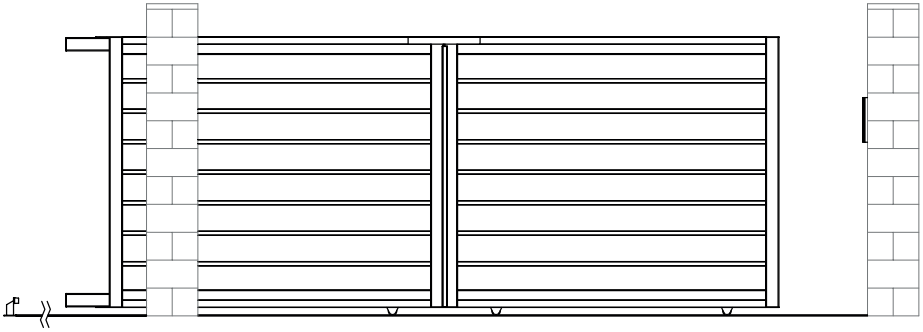

R : P30~34

L

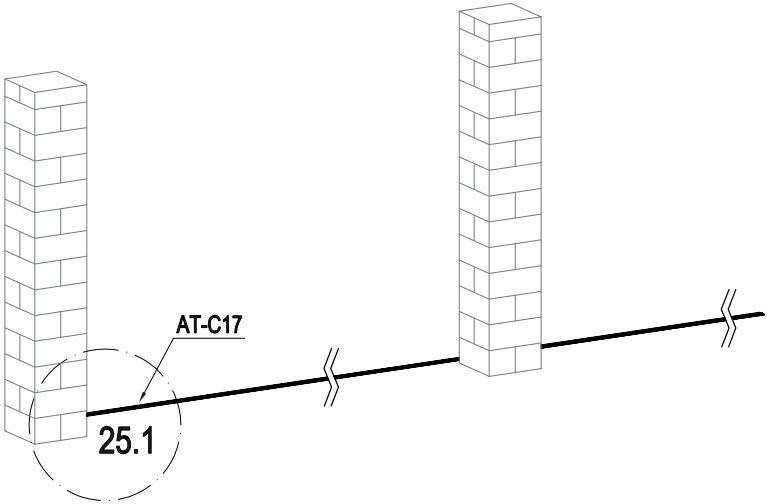

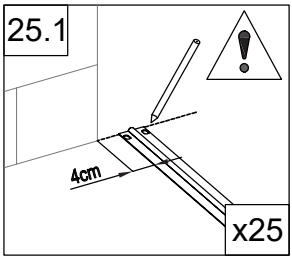

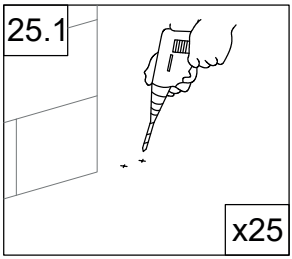

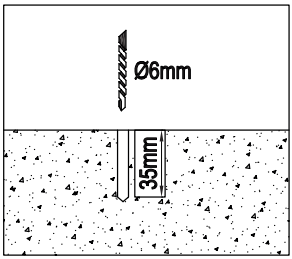

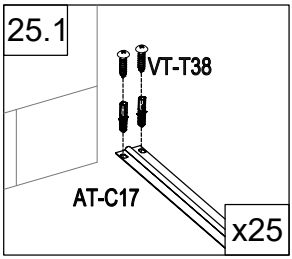

	AT-C17	5
	VT-T38	50

L

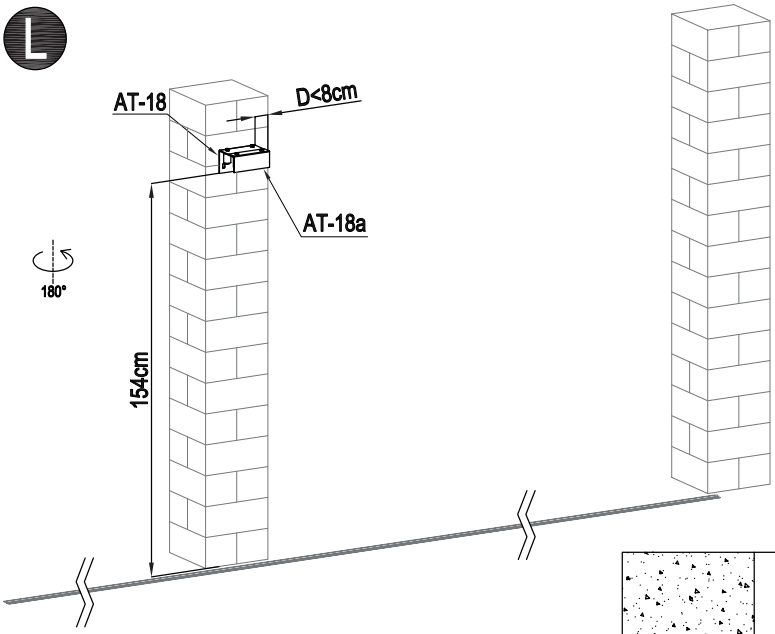

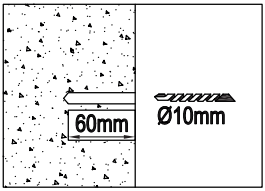

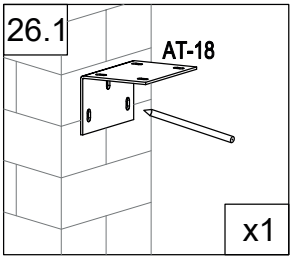

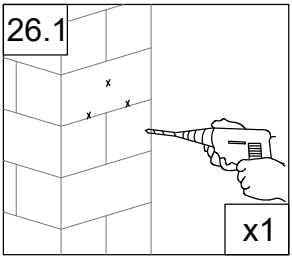

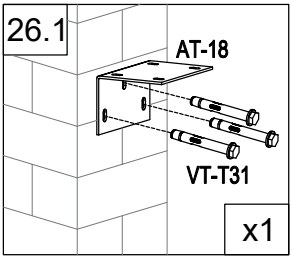

	AT-18	1
	AT-18a	1
	AT-20	4
	VT-T31	3

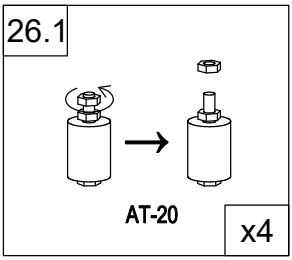

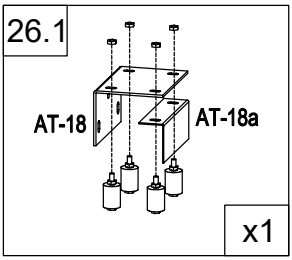

L

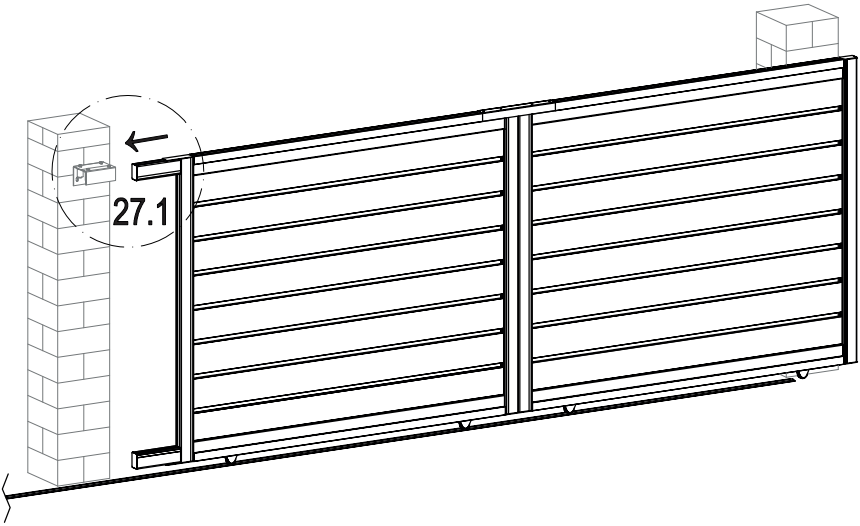

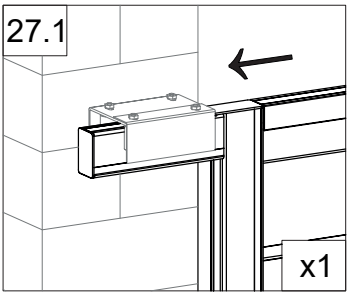

L

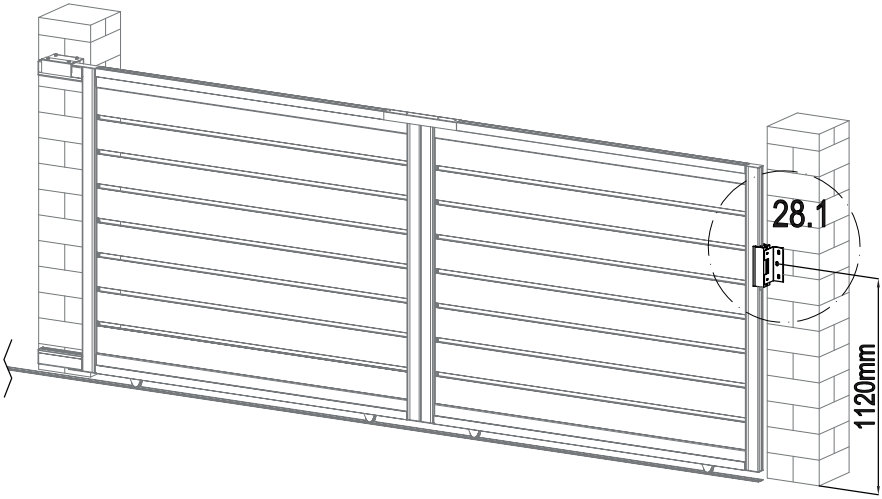

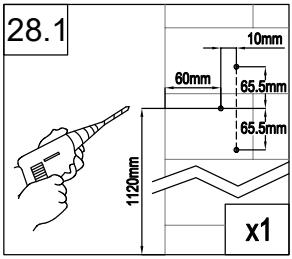

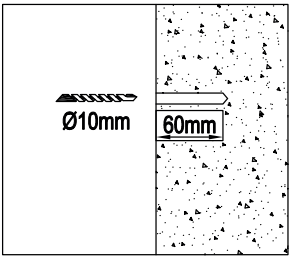

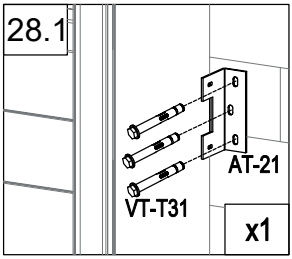

	AT-16a	1
	AT-21	1
	VT-T36	2
	VT-T31	3
	AT-22J	3

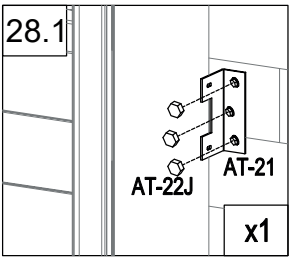

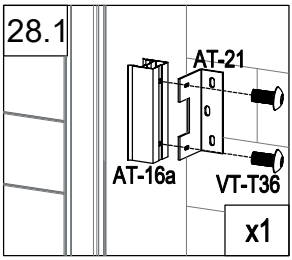

L

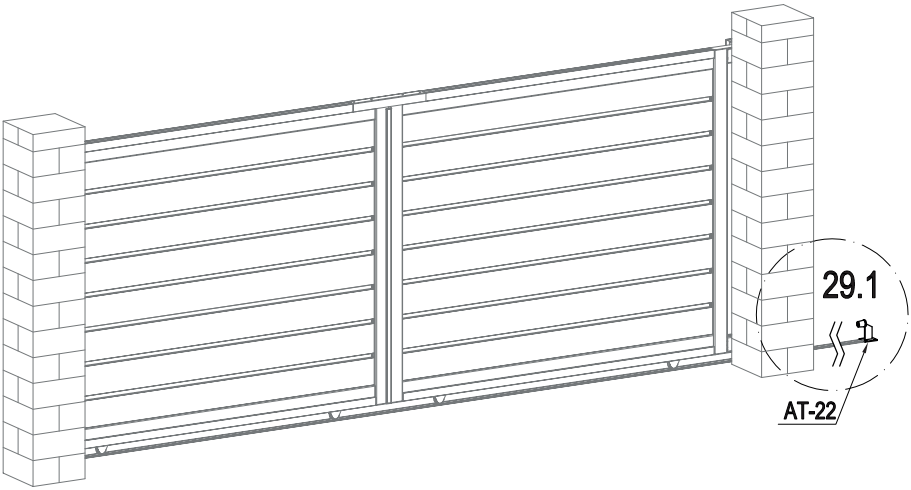

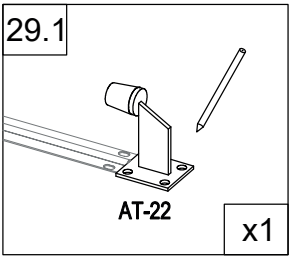

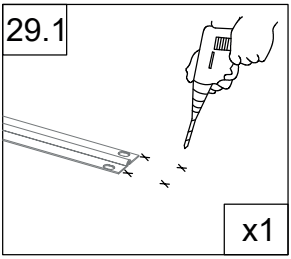

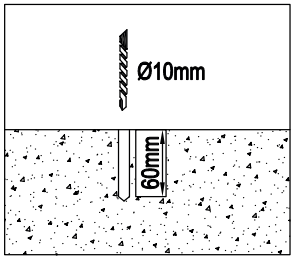

	AT-22	1
	VT-T31	4
	AT-22J	4

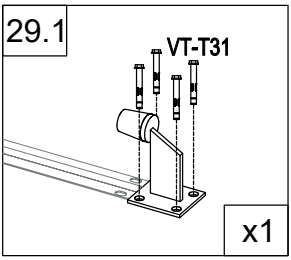

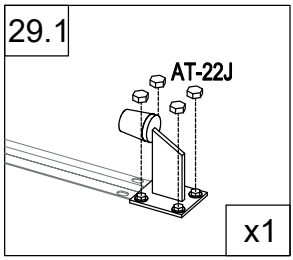

R

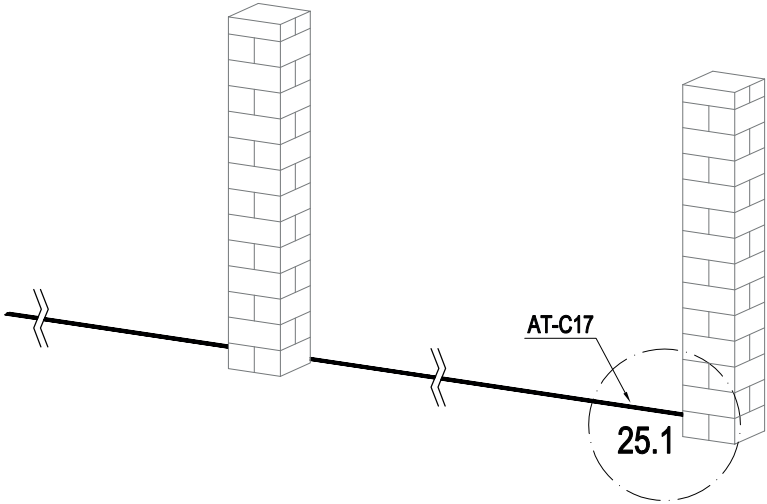

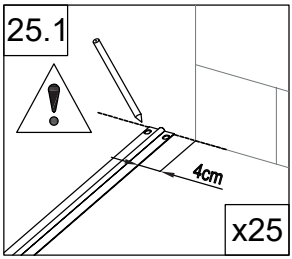

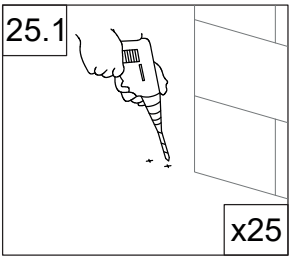

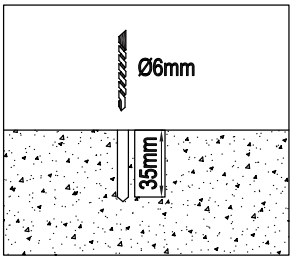

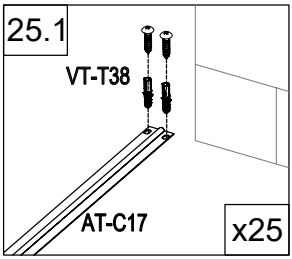

	AT-C17	5
	VT-T38	50

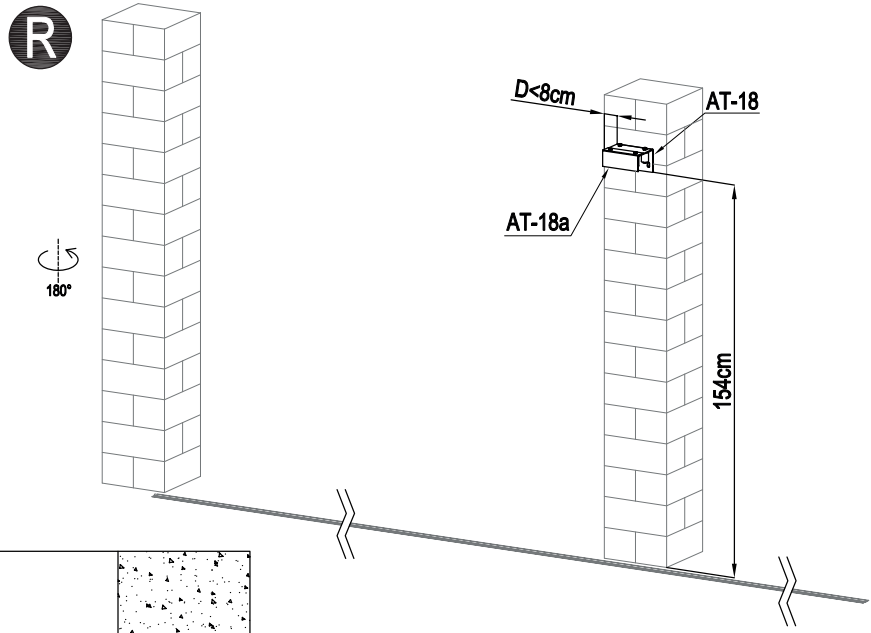

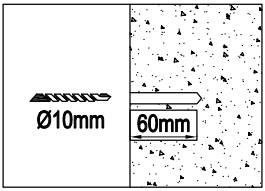

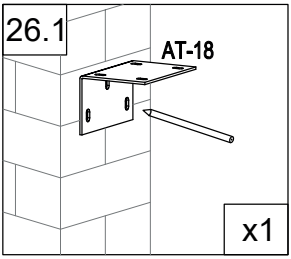

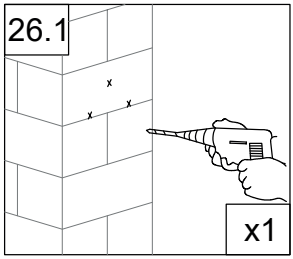

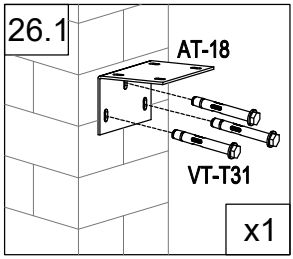

	AT-18	1
	AT-18a	1
	AT-20	4
	VT-T31	3

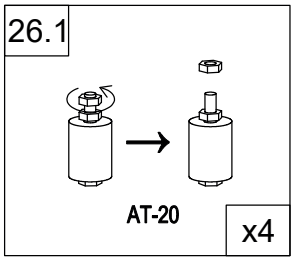

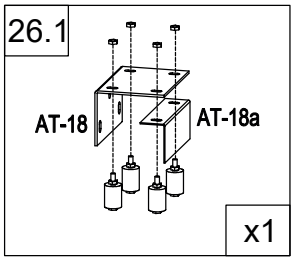

R

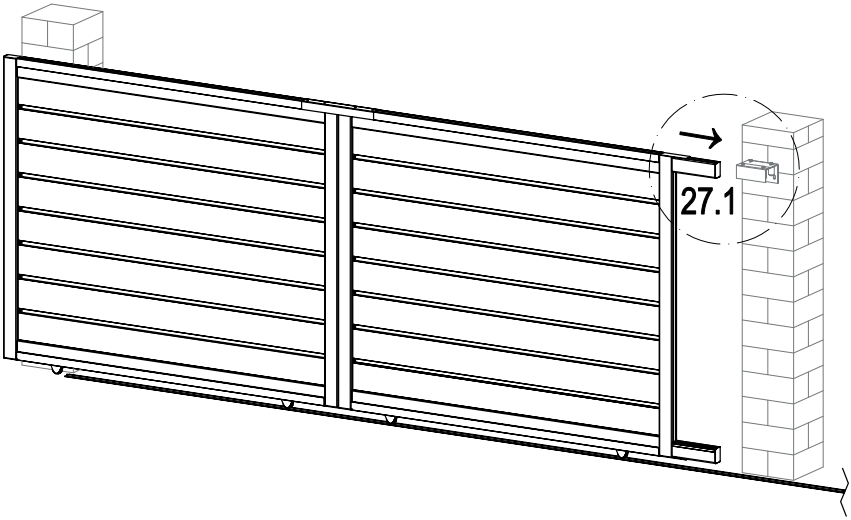

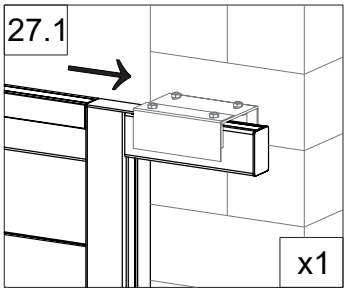

R

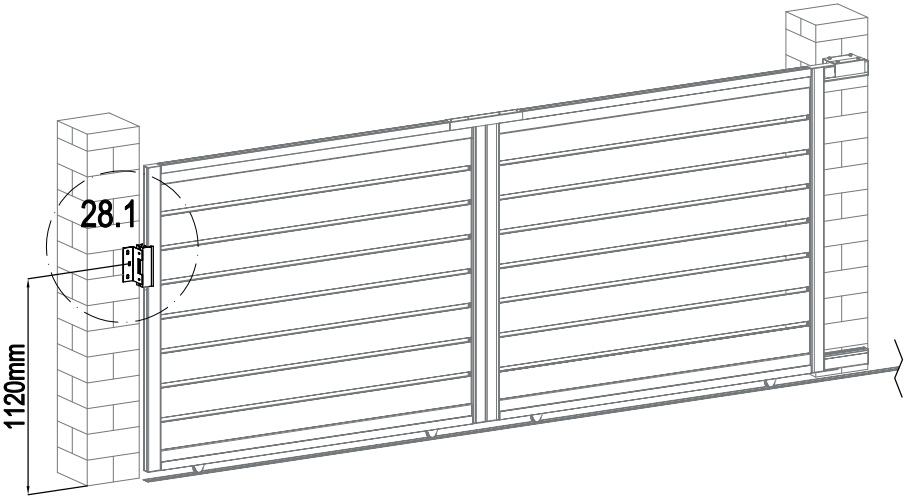

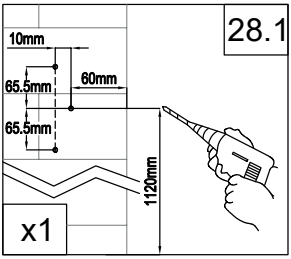

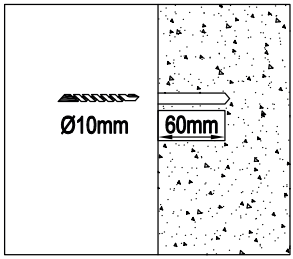

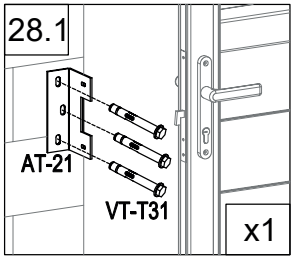

	AT-16a	1
	AT-21	1
	VT-T36	2
	VT-T31	3
	AT-22J	3

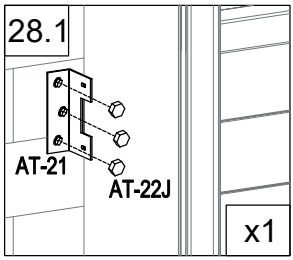

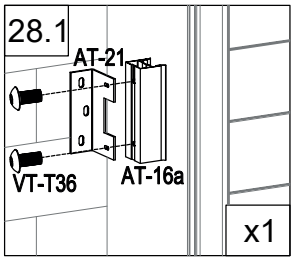

R

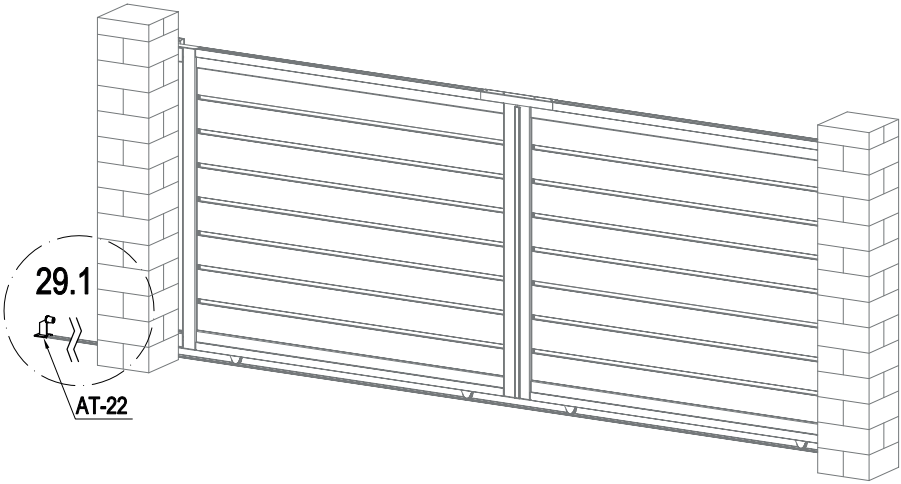

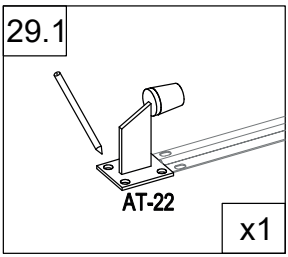

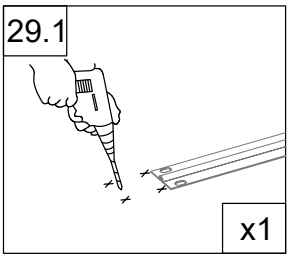

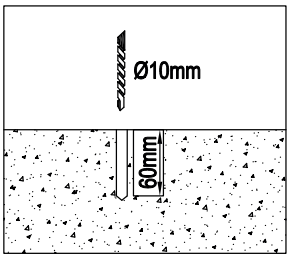

	AT-22	1
	VT-T31	4
	AT-22J	4

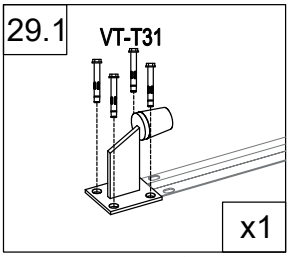

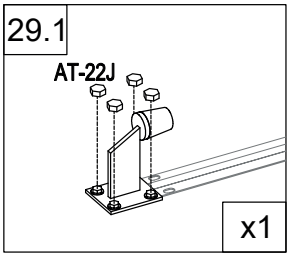

G21