Ten dokument jest wyłączną własnością DOMAX Sp. z o.o. Nie może być kopiowany w całości, ani w części bez pisemnej zgody DOMAX Sp. z o.o. Jego zawartość nie może być udostępniana osobą trzecim, ani używana do nieautoryzowanych celów. Naruszenia będą ścigane.

Rew.	Opis	Data	Zmienił	Zatwierdził

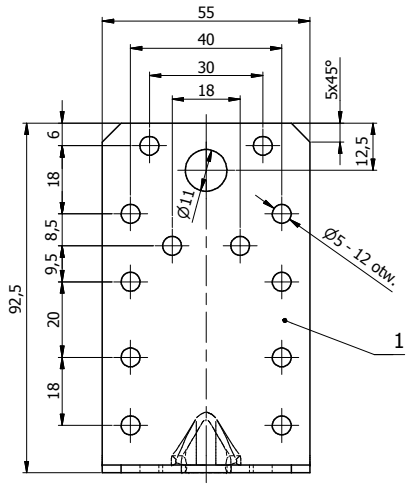

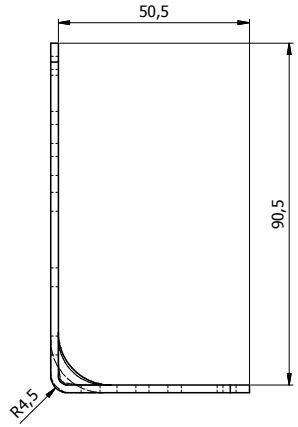

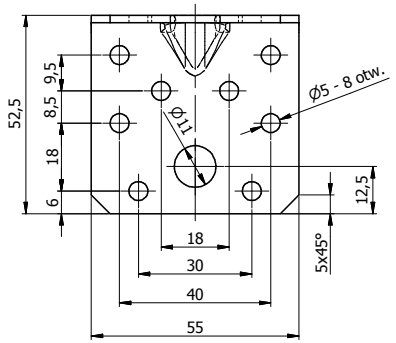

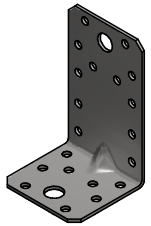

Uwagi:
1. Tolerancje ogólne PN-EN 22768 mK
2. Zabezpieczenie antykorozyjne Z275MAC

Poz.	Ilość	Detal	Opis	Materiał	Waga [kg]
1	1	Blacha	x2-140x55	DX51D	0,113

Projektował	Sprawdził	Zatwierdził	Kod: KP
Kreślił: K. Rytlewski			
Wydział	Data: 07.02.2014		Arkusz: 1/1
DOMAX Sp. z o.o.	Kątownik KPL 3		
	KPL 3		Rewizja