TRIDO®

automatické
dveře a vrata

Ditec Sector

Návod k instalaci, údržbě a použití.
(Překlad originálního návodu)

0DT827
rev. 2016-04-01

CS

Ditec
ENTREMATIC

Poradce: info@trido.cz | telefon: 800 800 874 | www.trido.cz

OBSAH TÉMAT

Kap.	Téma	Str.
1.	**VŠEOBECNÁ BEZPEČNOSTNÍ UPOZORNĚNÍ**	2
2.	**TECHNICKÉ CHARAKTERISTIKY**	3
3.	**MECHANICKÁ INSTALACE**	
	3.1 Kontrola průchozího otvoru	4
	3.2 Upevnění svislých sloupků	4
	3.3 Montáž příčníku	4
	3.4 Montáž protizávaží	4
	3.5 Montáž páky nouzového odjištění	4
	3.6 Instalace fotobuněk (jsou-li součástí výbavy)	4
	3.7 Instalace bezpečnostní hrany	4
4.	**ELEKTRICKÁ ZAPOJENÍ**	
	4.1 Elektrický panel	5
	4.2 Zapojení elektrického panelu / automatiky	5
	4.3 Bezpečnostní fotobuňky	5
5.	**ELEKTRONICKÝ PANEL**	
	5.1 49E – zapojení	6
	5.2 52E (měnič) – zapojení	10
6.	**PROGRAMOVACÍ MENU**	
	6.1 Instalační menu	14
	6.2 Rozšířené menu	15
	6.3 Servisní menu	17
	6.4 Zprávy na displeji	17
	6.5 Vzájemné blokování	17
7.	**SEŘÍZENÍ A SPUŠTĚNÍ**	
	7.1 Kontrola směrů pohybu	18
	7.2 Seřízení hrany	18
8.	**VYHLEDÁVÁNÍ ZÁVAD**	19
9.	**PLÁN ÚDRŽBY**	20

1. VŠEOBECNÁ BEZPEČNOSTNÍ UPOZORNĚNÍ

Tento instalační návod je určen výhradně odborně kvalifikovaným pracovníkům.

Instalace, elektrická zapojení a seřízení musí být provedena odborně a v souladu s platnými předpisy.

Před zahájením instalace výrobku si pečlivě přečtěte návod. Chybná instalace může být příčinou vzniku nebezpečí. Obalové materiály (plast, polystyren atd.) nesmí být uvolněny do životního prostředí a jakožto zdroj potenciálního nebezpečí nesmí být ponechány v dosahu dětí.

Před zahájením instalace zkontrolujte neporušenost výrobku. Výrobek neinstalujte ve výbušném prostředí a atmosféře: přítomnost hořlavých plynů nebo kouře představuje vážné bezpečnostní riziko. Před instalací vrat proveďte všechny konstrukční úpravy související s bezpečnostními styky a ochranou nebo segregací všech zón s rizikem sevření, střihnutí, zachycení a s nebezpečím obecně.

Zkontrolujte, zda stávající konstrukce splňuje potřebné požadavky na pevnost a stabilitu. Bezpečnostní zařízení (fotobuňky, citlivé hrany, nouzové zastavení atd.) musí být instalována s ohledem na: platné předpisy a směrnice, zásady odbornosti, prostředí instalace, funkční logiku systému a síly vyvíjené motorizovanými vraty nebo branami.

Bezpečnostní zařízení musí chránit případné zóny sevření, střihnutí, zachycení a nebezpečné zóny vrat obecně. K označení nebezpečných zón použijte značky předepsané platnými normami.

U každé instalace musí být viditelně uvedeny identifikační údaje vrat.

Před zapojením elektrického napájení se ujistěte, že štítkové údaje odpovídají parametrům elektrické rozvodné sítě. Na přívodním vedení zřiďte vícepólový spínač/vypínač s izolační vzdáleností kontaktů rovnou nebo větší než 3 mm. Zkontrolujte, zda je před elektrickým zařízením instalován vhodný diferenciální spínač a nadproudová ochrana. Dveře připojte k účinnému uzemňovacímu systému realizovanému v souladu s platnými bezpečnostními předpisy.

Výrobce vrat nenese žádnou odpovědnost v případě, že jsou instalovány komponenty nevhodné z hlediska bezpečnosti nebo správné funkce, ani v případě provedení úprav jakéhokoli charakteru bez výslovného souhlasu výrobce samého. K případné opravě nebo výměně výrobků musí být použity výhradně originální náhradní díly výrobce Entrematic Group AB. Pracovník provádějící instalaci musí uživateli zařízení poskytnout informace ohledně automatického, manuálního a nouzového chodu motorizovaných vrat nebo brány a dodat návod k jejich použití.

O **Volitelné příslušenství** C **Safety Confort** T **Safety Top**

Všechna práva vyhrazena

Uvedené údaje byly zpracovány a zkontrolovány s maximální pečlivostí. Nemůžeme nicméně nést žádnou odpovědnost za případné chyby, opomenutí nebo zevšeobecnění vyvolané technickými nebo grafickými důvody.

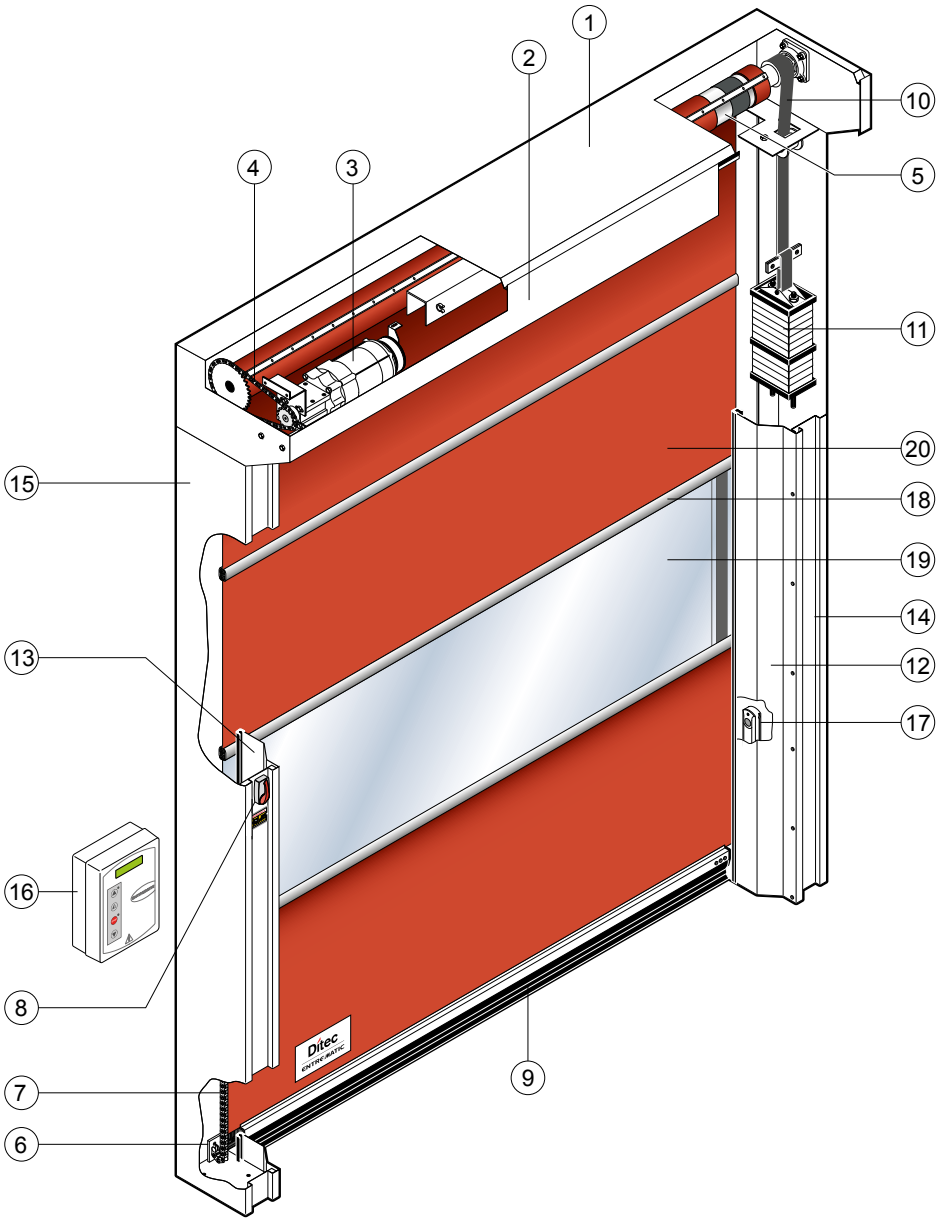

Č.	Popis
1	Box
2	Kryt boxu
3	Motor K10AT4
4	Převodový řetěz
5	Navíjecí hřídel
6	Patka bezpečnostní hrany
7	Kabelový řetěz
8	Ruční páka odjištění
9	Bezpečnostní hrana
10	Řemen protizávaží

Č.	Popis
11	Modulární protizávaží
12	Kryt pravé stojiny
13	Kryt levé stojiny
14	Pravá stojina
15	Levá stojina
16	Elektronický panel
17	Fotobuňka LAB4
18	Hliníkový profil
19	Sektor plachty z průhledného PVC
20	Sektor plachty z polyesteru

2. TECHNICKÉ CHARAKTERISTIKY

TŘÍFÁZOVÝ ELEKTRICKÝ PANEL (49E)

Napájecí napětí ..... 400 V třífáze 50/60 Hz
Dimenzování vedení ..... 6 A
Napájení ovládání pomocných zařízení ..... 24 V ⎓
Výkon motoru .....0,9 kW
Stupeň ochrany ovládacího panelu ..... IP 55
Provozní teplota.....−5 až +50 °C

ELEKTRICKÝ PANEL MĚNIČE (52E)

Napájecí napětí ..... 230 V jednofázové 50/60 Hz
Dimenzování vedení ..... 16 A ⚠
Napájení ovládání pomocných zařízení ..... 24 V ⎓
Výkon motoru .....0,9 kW
Stupeň ochrany ovládacího panelu ..... IP 55
Provozní teplota.....−5 až +50 °C

⚠ Průřez vodičů vedení správně dimenzujte na základě uvedené spotřeby, délky a způsobu pokládky kabelů.

3. MECHANICKÁ INSTALACE

Viz výkresy mechanické instalace na stranách 26–27 (prostřední vyjímatelný list)

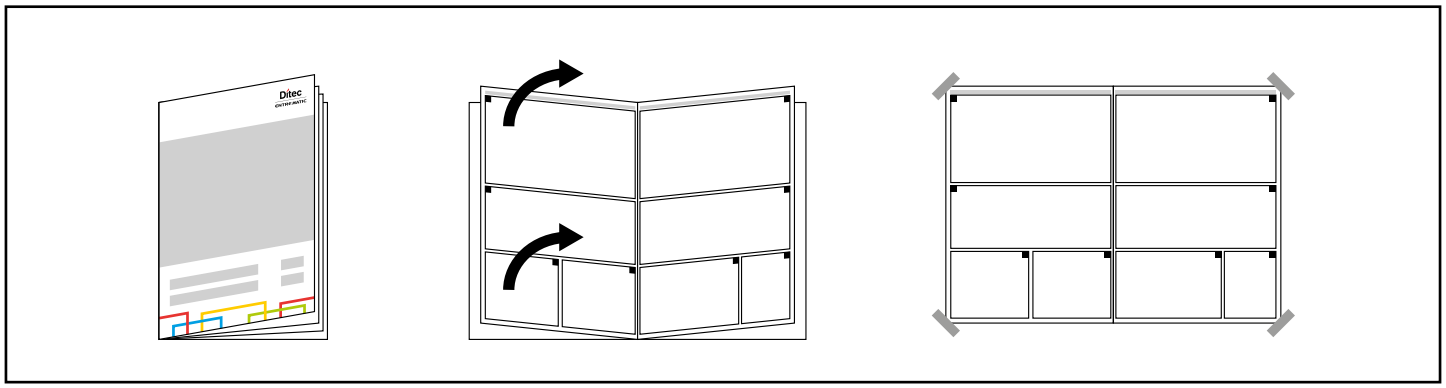

3.1 Kontrola průchozího otvoru (obr. 1)

- Zkontrolujte rozměry otvoru a jejich soulad s obrysovými rozměry dodaných vrat, s ohledem na případné tolerance nutné při instalaci do světlého otvoru.
- Zkontrolujte, zda montáži nebrání prostorové rozměry stávajících konstrukcí.
- Ujistěte se, zda jsou styčné plochy vyrovnané, a v případě potřeby je vyrovnejte pomocí vhodných podložek.
- Zkontrolujte pevnost konstrukce otvoru: musí být zaručeno bezpečné ukotvení pomocí držáků nebo hmoždinek. V případě nízké nebo nejisté pevnosti je třeba zřídit vhodnou samonosnou kovovou konstrukci.

3.2 Upevnění svislých sloupků (obr. 2)

- Změřte celkový rozměr příčníku **(LT).**
- Na podlahu vyznačte přesnou polohu svislých sloupků.
- Odstraňte kryty svislých sloupků a jejich základny připevněte u značek pomocí vhodných hmoždinek o rozměru M8.
- Svislé sloupky ustavte do svislé polohy a upevněte je v označených bodech **(A)** pomocí vnějších držáků nebo **(B)** držáků pro upevnění zevnitř stojiny. Rozměr hmoždinek M8.
- Zkontrolujte pravoúhlost montáže přeměřením úhlopříček.

⚠ Pravý svislý sloupek nevrtejte v zóně posuvu protizávaží **(C).**

3.3 Montáž příčníku

- Odstraňte šrouby M8 předmontované na koncích příčníku.
- Příčník opatrně zdvihněte pomocí vysokozdvižného vozíku nebo jiného zdvihacího zařízení, přičemž se ujistěte, že během zdvihání nemůže spadnout; plachtu ochraňte před případným poškozením **(obr. 3).**
- Příčník usaďte na svislé sloupky, nasaďte zpět upevňovací šrouby a utáhněte je **(obr. 4).**
- V případě vrat s PL > 4 000 se doporučuje připevnit příčník uprostřed (k zamezení neestetického prohnutí konstrukce).

3.4 Montáž protizávaží

- Kompletně odviňte řemen a na navíjecím bubnu ponechte pouze 1 rezervní návin; řemen protáhněte vratnou kladkou **(obr. 5).**
- Řemen připevněte příslušnou destičkou **(obr. 6).** Seřiďte délku řemenu tak, aby závitová tyč byla cca 200 mm od země (při kompletně otevřených vratech).
- Proveďte jemné nastavení vyvážení pomocí 4 spodních prvků protizávaží.

3.5 Montáž páky nouzového odjištění

- Páka nouzového odjištění musí být namontována nebo umístěna na konstrukci či na zdi; minimální výška od podlahy 1,8 m **(obr. 8).**
- V případě montáže na konstrukci použijte rozměry uvedené na **(obr. 9)**, spouštěcí kabel uložte do mezery a připojte jej k brzdě motoru s převodem **(obr. 10).**
- Zkontrolujte správnou činnost zařízení; při použití páky musí být možné plachtu volně zdvihnout.

3.6 Instalace fotobuněk

- Pouzdra instalujte do krytů stojin. Při instalaci a zapojování postupujte podle pokynů uvedených v balení fotobuněk.

3.7 Instalace bezpečnostní hrany

- Nastavte plachtu do výšky cca 1 m.
- Vsuňte bezpečnostní hranu do spodní kapsy plachty **(obr. 11).**
- Protáhněte hranu celou délkou plachty a dokonale ji vystřeďte vůči plachtě samé.
- Nasaďte patky do hliníkového profilu a připevněte je pomocí samořezných šroubů, přičemž je umístěte na příslušné plastové distanční vložky.
- Připojte volný konec kabelového řetězu k nylonové patce bezpečnostní hrany **(obr. 12)**.
- Nasaďte patky do hliníkového profilu a připevněte je pomocí samořezných šroubů, přičemž je umístěte na příslušné plastové distanční vložky.
- Jednotlivé konce plachty připevněte k odpovídající patce pomocí samořezného šroubu **(D) (obr. 12)**.

4. ELEKTRICKÁ ZAPOJENÍ

4.1 Elektrický panel

- Do skříňky protáhněte kabely s namontovanými svorkovnicemi (**obr. 13**) a připojte je ke kartám (podle znázornění v **kap. 5**). Kabely uložte do kanálu a připojte ke konektorům na motoru (**obr. 14**).

4.2 Zapojení elektrický panel / motor / bezpečnostní prvky

- Na obrázku 15 je schematicky znázorněna dodaná kabeláž a její umístění na vratech; jednotlivé kabely jsou označeny kódem uvedeným na samolepicím štítku.

4.3 Bezpečnostní fotobuňky

- Zapojení proveďte podle znázornění na (**obr. 15**).
- Zapojení k elektronickému panelu proveďte podle schémat uvedených v **kap. 5**.

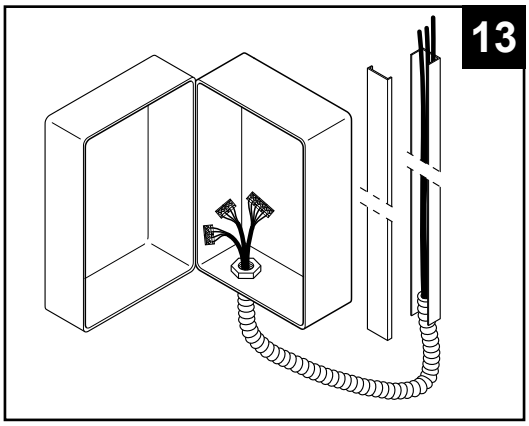

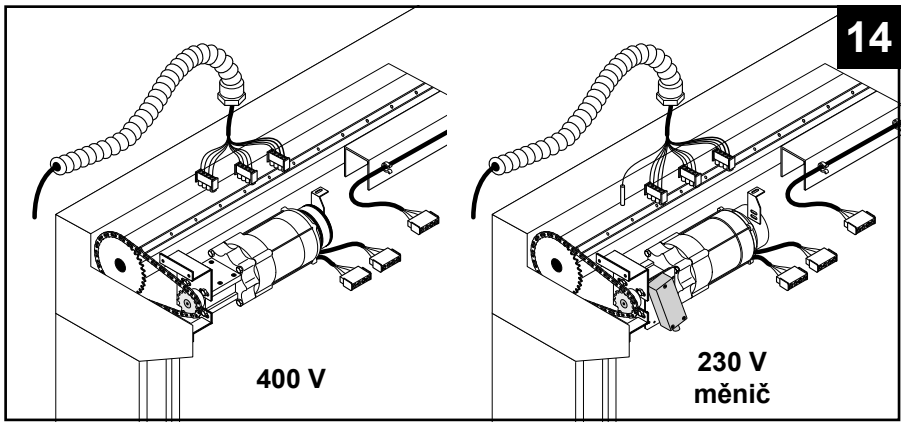

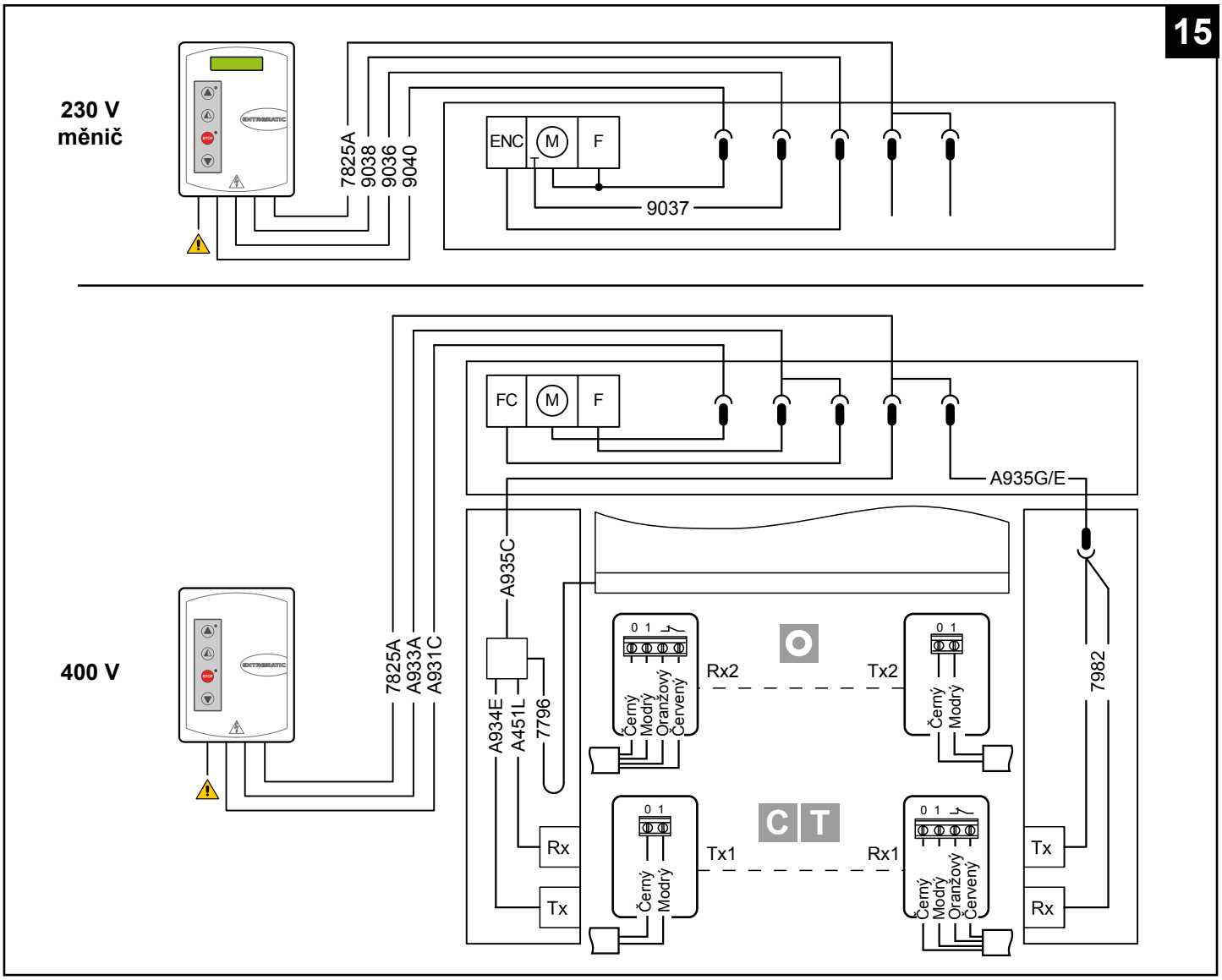

⚠ Průřez vodičů vedení správně dimenzujte na základě uvedené spotřeby, délky a způsobu pokládky kabelů.

5.1 ELEKTRONICKÝ PANEL 49E – ZAPOJENÍ

VSTUPY			
Povel		**Funkce**	**Popis**
1 — 2	NO	Automatické zavírání	Trvalé sepnutí kontaktu aktivuje automatické zavírání.
1 — 3	NO	Otevírání	S DIP 1 = ON sepnutí kontaktu spustí operaci otevírání.
		Krokově	S DIP 1 = OFF sepnutí kontaktu spustí operaci sekvenčního otevírání nebo zavírání: otevře–stop–zavře–otevře. N.B.: je-li automatické zavírání umožněno, není zastavení /stop/ trvalé, ale trvá po dobu nastavenou z TC.
1 — 4	NO	Zavírání	Sepnutí kontaktu spustí operaci zavírání.
1 — 6	NC	Reverzní pojistka	Rozepnutí bezpečnostního kontaktu vyvolá reverzaci (opětovné otevření) během fáze zavírání.
41 — 8	NC	Reverzní pojistka	Rozepnutí bezpečnostního kontaktu vyvolá reverzaci (opětovné otevření) během fáze zavírání.
1 — 9	NC	Stop	Rozepnutí bezpečnostního kontaktu vyvolá zastavení pohybu.
1 — 9	NO	Kontinuální ovládání	Trvalé rozepnutí bezpečnostního kontaktu aktivuje chod s kontinuálním ovládáním. Za tohoto stavu fungují ovladače otevírání (1–3 / 1–20) a zavírání (1–4), pouze pokud jsou stisknuté; při jejich puštění se automatika zastaví. Případné přítomné bezpečnostní prvky, krokové ovládání a automatické zavírání jsou deaktivovány.
1 — 20	NO	Částečné otevření	Sepnutí kontaktu spustí operaci částečného otevření, jejíž trvání je nastaveno prostřednictvím trimru RP. Při zastavené automatice povel k částečnému otevření provede operaci opačnou k operaci, jež předcházela zastavení.
0 — 11	NC	Koncový spínač zavře	Rozepnutí kontaktu koncového spínače zastaví pohyb zavírání.
0 — 12	NC	Koncový spínač otevře	Rozepnutí kontaktu koncového spínače zastaví pohyb otevírání.
0 17		***Nepoužívat***	***Vstup ponechte nezapojený***

Chod s kontinuálním ovládáním

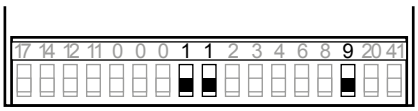

Chod s impulzivním ovládáním

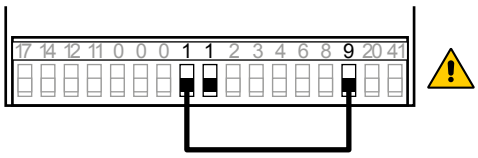

VÝSTUPY		
Výstup	**Hodnota**	**Popis**
1 + 0 –	24 V = / 0,5 A	**Napájení příslušenství.** Výstup pro napájení vnějších příslušenství, včetně světel stavu automatiky.
0 — 14	24 V = / 50 W (2 A)	**Bliká (LAMPH).** Zapíná se během operací otevírání a zavírání.
− LK +	24 V = 0,5 A	**Výstup aktivní během pohybu vrat.**
U W V M 3 ~	400 V~ / 4 A	**Třífázový motor.** **N.B.:** pokud otáčení motoru neodpovídá správnému směru chodu, zaměňte fáze U – W

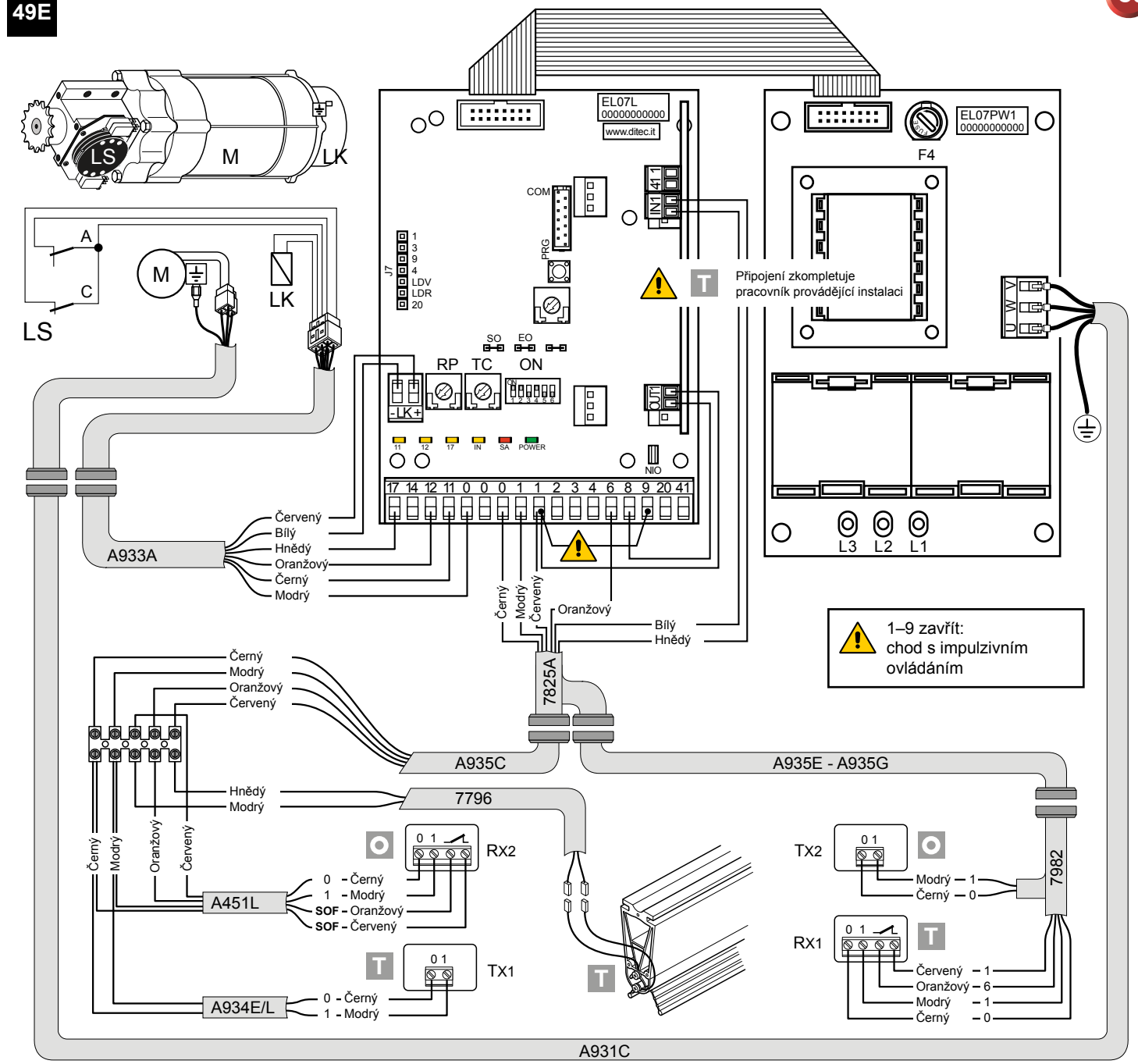
LS
M
LK
A
C
EL07L
00000000000
www.ditec.it
EL07PW1
00000000000
F4
COM
PRG
J7
1
3
9
4
LDV
LDR
20
SO
EO
RP
TC
ON
-LK+
11
12
17
IN
SA
POWER
NIO
IN1
OUT1
17 14 12 11 0 0 0 1 1 2 3 4 6 8 9 20 41
T
Připojení zkompletuje
pracovník provádějící instalaci
U V W
L3 L2 L1
Červený
Bílý
Hnědý
Oranžový
Černý
Modrý
A933A
Černý
Modrý
Červený
Oranžový
Bílý
Hnědý
7825A
1–9 zavřít:
chod s impulzivním
ovládáním
Černý
Modrý
Oranžový
Červený
A935C
A935E - A935G
Hnědý
Modrý
7796
Černý
Modrý
Oranžový
Červený
A451L
0 - Černý
1 - Modrý
SOF - Oranžový
SOF - Červený
RX2
TX1
A934E/L
0 - Černý
1 - Modrý
TX2
Modrý — 1
Černý — 0
7982
RX1
Červený — 1
Oranžový — 6
Modrý — 1
Černý — 0
A931C

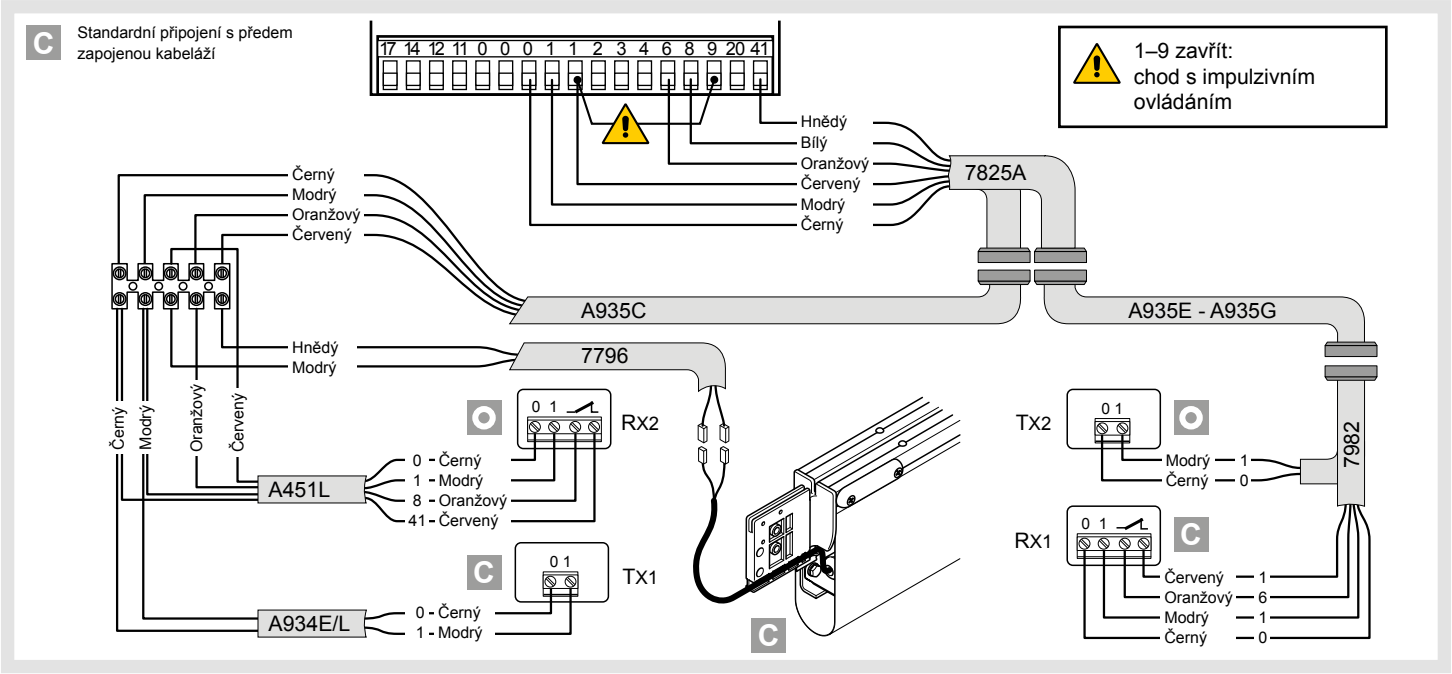
C
Standardní připojení s předem
zapojenou kabeláží
17 14 12 11 0 0 0 1 1 2 3 4 6 8 9 20 41
1–9 zavřít:
chod s impulzivním
ovládáním
Hnědý
Bílý
Oranžový
Červený
Modrý
Černý
7825A
Černý
Modrý
Oranžový
Červený
A935C
A935E - A935G
Hnědý
Modrý
7796
Černý
Modrý
Oranžový
Červený
A451L
0 - Černý
1 - Modrý
8 - Oranžový
41 - Červený
RX2
TX1
A934E/L
0 - Černý
1 - Modrý
TX2
Modrý — 1
Černý — 0
7982
RX1
Červený — 1
Oranžový — 6
Modrý — 1
Černý — 0

SEŘÍZENÍ A SIGNALIZACE

Trimr	Popis
TC 0 s – 30 s	**Seřízení času automatického zavírání. Od 0 do 30 s.** *N.B.: Po provedení povelu stop se při opětovném sepnutí kontaktů 1–9 aktivuje automatické zavírání až po povelu kompletního, částečného nebo krokového otevření.*
RP 0 s – 30 s	**Seřízení částečného otevření. Od 0 do 30 s.**

U Ditec Sector nastavte DIP přepínače takto:

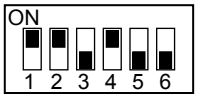

DIP přepínač	Popis	OFF	ON
DIP 1	**Fungování ovládání 1–3**	Krokově	Otevírání
DIP 2	**Obnova času automatického zavírání**	Nepoužívat	100 %
DIP 3	**Předběžné blikání pevné 3 s**	Deaktivované při otevírání	Aktivované při otevírání a zavírání
DIP 4	**Typologie aplikace.**	Nepoužívat	Rychloběžná vrata
DIP 5	**Dynamická brzda při zavírání**	Deaktivováno	Nepoužívat
DIP 6	**Dvojí rychlost**	Deaktivováno	Nepoužívat

Můstky	Popis	OFF	ON
SO	**Činnost reverzní pojistky**	Při zavřených vratech, pokud je kontakt 41-8 rozepnutý, je možné spustit operaci otevírání.	Při zavřených vratech, pokud je kontakt 41-8 rozepnutý, je zakázána jakákoli operace.
EO	**Elektrická brzda**	Nepoužívat	Normální

LED kontrolka	Svítí	Bliká
POWER	Přítomnost napájení 24 V=	/
SA	Ukazuje, že nejméně jeden z bezpečnostních kontaktů je rozepnutý (6 – 8 – 9).	– Ukazuje aktivaci funkce STOP z tlačítkového panelu PT4 (je-li ve výbavě). – V případě použití zařízení AUTOTEST ukazuje selhání bezpečnostního testu (svorka 41). – Při zapnutí LED kontrolka bliká a ukazuje počet provedených operací: každé rychlé bliknutí = 10 000 operací každé pomalé bliknutí = 100 000 operací
IN	Rozsvítí se při každém povelu a při každé změně DIP přepínačů a můstků.	/
11	Ukazuje, že kontakt koncového spínače zavírání 0-11 je aktivován, rozepnutý.	/
12	Ukazuje, že kontakt koncového spínače otevírání 0-12 je aktivován, rozepnutý.	/
17	Ukazuje, že kontakt koncového spínače 0-17 je rozepnutý. **(neobsazeno)**	/

Tlačítko	LED kontrolka
ON Spouští operaci otevírání.	Rozsvícená zelená LED kontrolka signalizuje přítomnost napájení 24 V=.
Spouští operaci částečného otevírání.	
STOP Spouští a vypíná funkci STOP.	Rozsvícená červená LED kontrolka signalizuje spuštění funkce STOP. Blikající červená LED kontrolka signalizuje aktivaci bezpečnostních prvků.
Spouští operaci zavírání.	

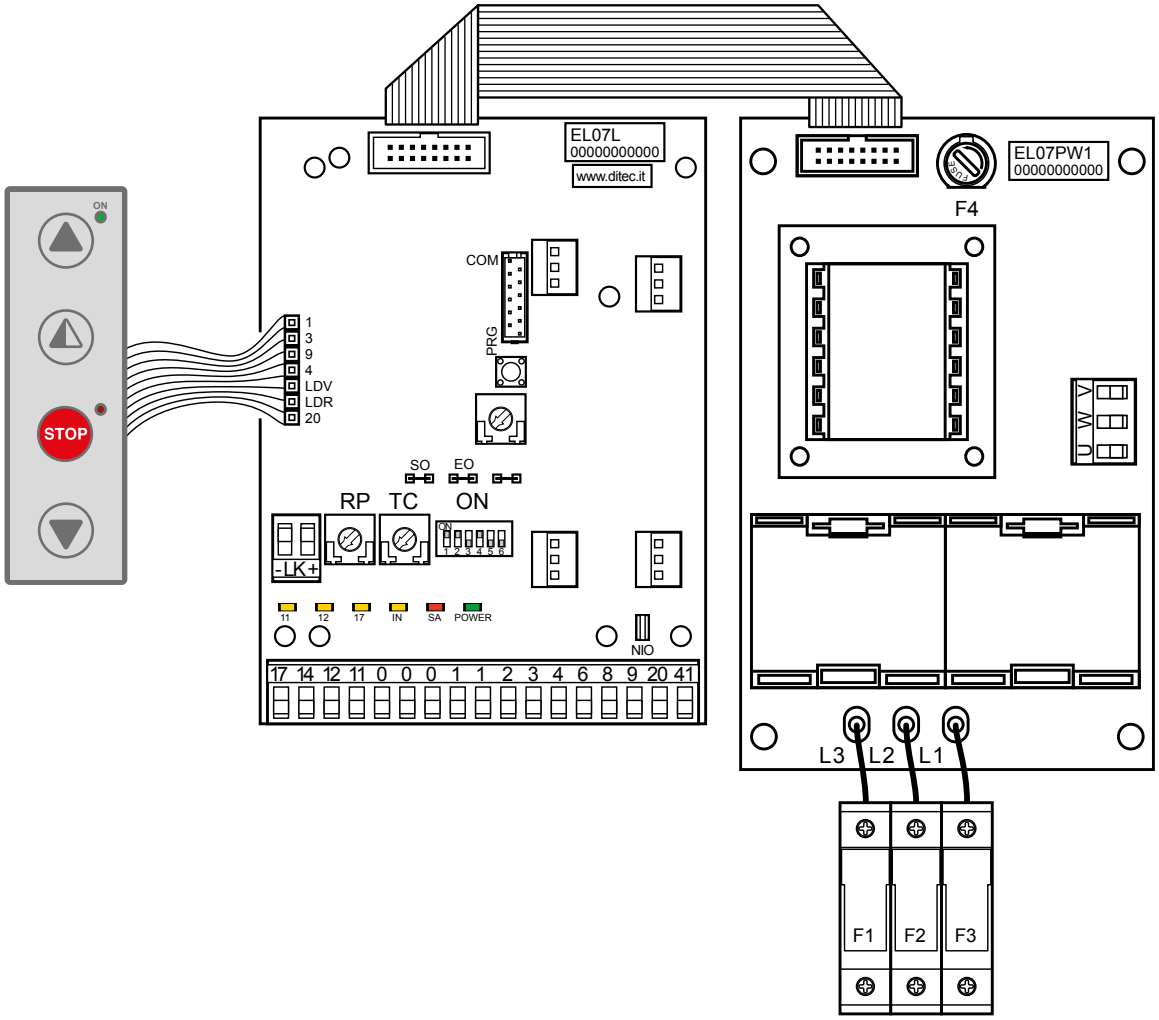

POJISTKY			
ID	**Hodnoty**	**Rozměr**	**Okruh**
F1 – F2 – F3	8 A – 500 V	10,3 × 38	Třífázové vedení
F4	3,15 A – 230 V	5 × 20	Transformátor

SEŘÍZENÍ KONCOVÝCH SPÍNAČŮ

1. Ovládejte vrata stiskem příslušných tlačítek a kontrolujte správný směr pohybu; v případě potřeby obraťte směr pohybu změnou pořadí fází na drátech vedení před hlavním vypínačem.
2. Nastavte plachtu do zavřené polohy.
3. Pomocí šroubováku otočte vačku „C“ až po aktivaci příslušného mikrospínače.
4. Stejně postupujte u koncového spínače otevření: nastavte plachtu do otevřené polohy a seřiďte vačku „A“.
5. Zkontrolujte kalibraci podle skutečného chodu automatiky, v případě potřeby proveďte „jemnou“ kalibraci.

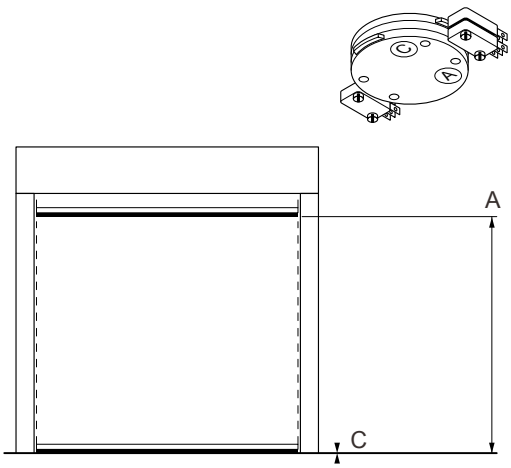

5.2 ELEKTRONICKÝ PANEL 52E (MĚNIČ) – zapojení

VSTUPY			
Povel		**Funkce**	**Popis**
1 — 2	NC	STOP	Pokud je v programovacím menu (str. 15 bod 16) kontakt 1-2 aktivován, pak má rozepnutí kontaktu za následek STOP vrat.
1 — 3	NO	Otevírání	Sepnutí kontaktu spustí operaci otevírání.
1 — 4	NO	Zavírání	Sepnutí kontaktu spustí operaci zavírání.
41 — 40	NC	Reverzní pojistka	Rozepnutí bezpečnostního kontaktu vyvolá reverzaci (opětovné otevření) během fáze zavírání.
1 — 8	NC	Reverzní pojistka	Rozepnutí bezpečnostního kontaktu vyvolá reverzaci (opětovné otevření) během fáze zavírání.
1 — 20	NO	Částečné otevření	Sepnutí kontaktu spustí operaci částečného otevření, jejíž trvání je nastaveno prostřednictvím pokročilé nabídky.
1 — 11	NC	Zavřená poloha	Rozepnutí kontaktu signalizuje zavřenou polohu. (max. 50 mA)
1 — 13	NC	Otevřená poloha	Rozepnutí kontaktu signalizuje otevřenou polohu. (max. 50 mA)

KONEKTORY PANELU	
M2	Bezpečnost/ovladače
M3	Signál polohy
M4	Vzájemné blokování
M4A	Back
M5	Motor / motorová brzda
M6	Tepelný jistič motoru
M7	Absolutní enkodér

J4	Brzdicí odpor
OPEN	Pomocná karta panelu
SAFETY	Pomocná karta bezpečnosti

VÝSTUPY		
Výstup	**Hodnota**	**Popis**
1 — + 0 — −	24 V = / 0,5 A	**Napájení příslušenství.** Výstup pro napájení vnějších příslušenství, včetně světel stavu automatiky.
LAMP	230 V~ / 50 W	**Bliká (LAMP).** Zapíná se během operací otevírání a zavírání.
−F — +F	24 V = / 0,5 A	**Elektrická brzda motoru.** Výstup je aktivní po celou dobu pohybu jak při otevírání, tak při zavírání.
U W V M 3 ~	230 V~ / 6 A	**Třífázový motor.**

Rozpojení kabeláže absolutního enkodéru má za následek resetování poloh koncových spínačů.

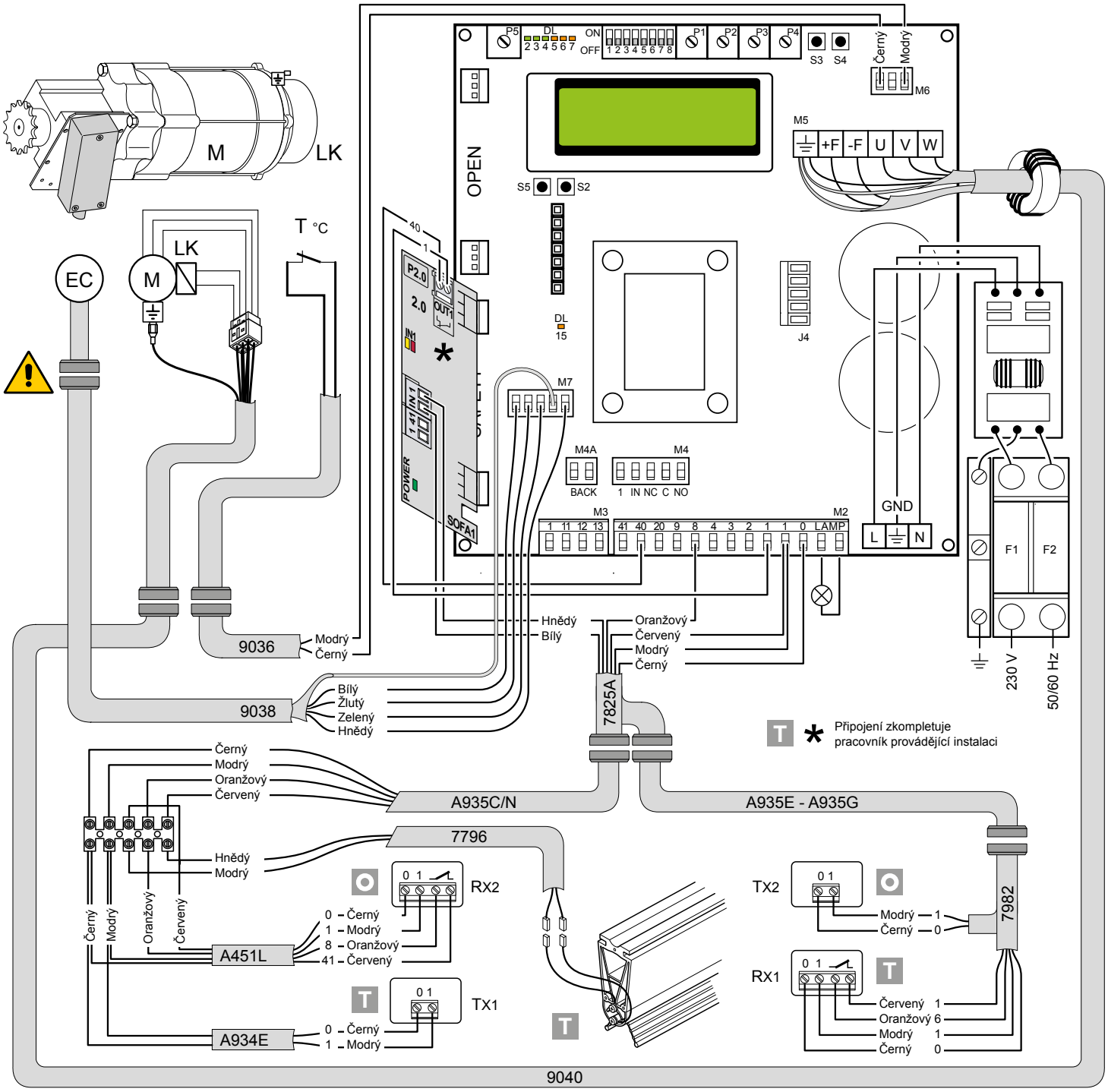

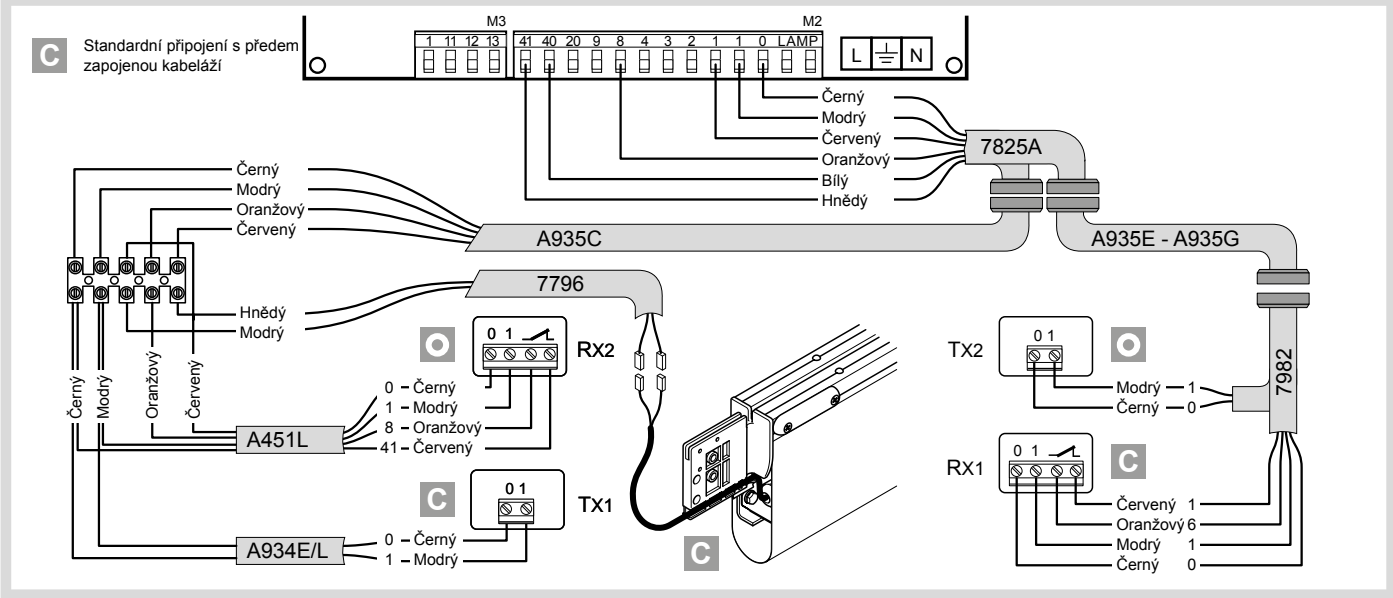

52E SEŘÍZENÍ A SIGNALIZACE

Trimr	Popis
P1 0 s 30 s	**NEOBSAZENO**
P2 0 s 10 s	**NEOBSAZENO**
P3 0 MAX.	**NEOBSAZENO**
P4 0 MAX.	**NEOBSAZENO**
P5 0 MAX.	**Nastavení kontrastu displeje.**

DIP přepínač	Popis	OFF	ON
DIP 1	**Budoucí použití**	–	–
DIP 2	**Přístup do rozšířeného menu**	Deaktivován.	Aktivován.
DIP 3	**Aktivace trimrů**	Deaktivován.	Aktivován.
DIP 4	**Počitadlo** TOT: počet operací SVC: operace chybějící do servisu	Deaktivován.	Aktivován.
DIP 5	**Přístup do servisního menu**	Deaktivován.	Aktivován.
DIP 6	**Zobrazovací jednotka činnosti vrat** (Pracovní frekvence, proud sběrnice bus, maximální proud, napětí sběrnice bus)	Deaktivován.	Aktivován.
DIP 7	**Budoucí použití**	–	–
DIP 8	**Budoucí použití**	–	–

LED kontrolka	Svítí
DL2	Zavřená poloha
DL3	Zpomalení
DL6	Částečné otevření
DL7	Otevřená poloha
DL15	Autostart

Tlačítka	Popis
S2	POUŽÍVÁ SE K PROGRAMOVÁNÍ
S3	NEOBSAZENO
S4	NEOBSAZENO
S5	POUŽÍVÁ SE K PROGRAMOVÁNÍ

	Standardní činnost	Činnost programování
Tlačítko	**LED kontrolka**	**Tlačítko**
Spouští operaci otevírání.	– Rozsvícená zelená LED kontrolka signalizuje přítomnost napájení 24 V=.	Procházení menu
Spouští operaci částečného otevírání.		Potvrzení
Spouští a vypíná funkci STOP.	– Rozsvícená červená LED kontrolka signalizuje spuštění funkce STOP. – Blikající červená LED kontrolka signalizuje aktivaci bezpečnostních prvků. – Krátkým blikáním červená LED kontrolka signalizuje dosažení servisního limitu	
Spouští operaci zavírání.		Procházení menu

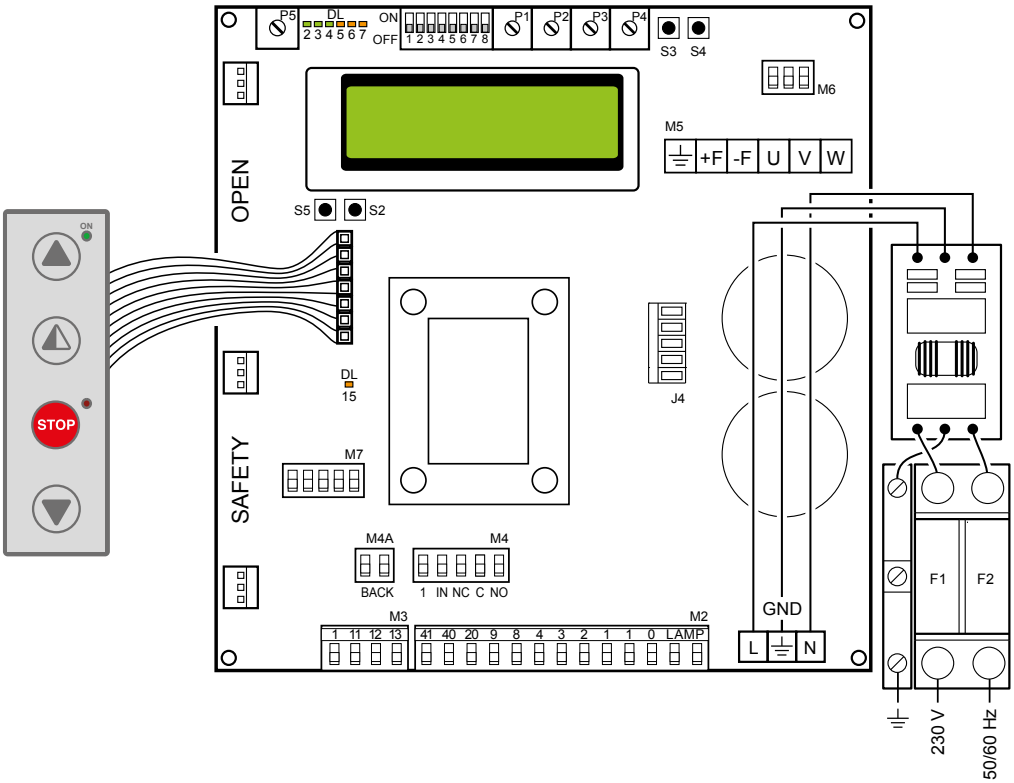

POJISTKY			
ID	**Hodnoty**	**Rozměr**	**Okruh**
F1 – F2	12 A – 500 V	10,3 × 38	Jednofázové vedení

SEŘÍZENÍ POLOH

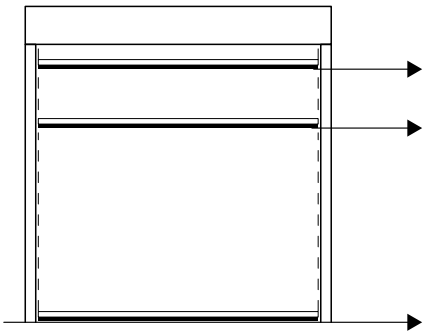

POVEL	POZNÁMKY
Otevřená poloha	170 mm od příčníku
Poloha částečného otevření	ve ¾ celkového otevření
Zavřená poloha	na podlaze

VYHLEDÁVÁNÍ ZÁVAD

Zpráva na displeji	Problém	Kontrola
Překročení limitního proudu	Požadovaný točivý moment motoru vyšší než disponibilní.	• Snižte rychlost otevírání. • Zkontrolujte napájení. • Zkontrolujte napájecí kabeláž.
Baterie enkodéru	Baterie absolutního enkodéru je vybitá nebo nastala chyba čtení polohy	• Vypněte panel, vyčkejte 3 minuty a znovu připojte napájení. Pokud problém přetrvává, postup zopakujte. • Pokud zůstane zobrazena zpráva baterie enkodéru, enkodér vyměňte.
Zařaďte brzdicí odpor	Napětí na sběrnici nad limitem	• Vypněte panel, vyčkejte 3 minuty a znovu připojte napájení. • Pokud se chyba zobrazí znovu, zkontrolujte, zda je napětí na sběrnici nižší než 360 V.
Napětí na sběrnici Max.	Napětí na sběrnici nad limitem	• Vypněte panel, vyčkejte 3 minuty a znovu připojte napájení. • Zkontrolujte napájecí napětí panelu.

6 PROGRAMOVACÍ MENU

6.1 INSTALAČNÍ MENU

Po zapnutí panelu zařízení nejprve zobrazí zprávy DITEC ENTREMATIC a VERZE FW mikroprocesoru a karty, poté automaticky najede na instalační menu a zobrazí zprávu VOLBA JAZYKA.

Potvrďte pomocí

KROK	Volby 1. úrovně	Volby 2. úrovně	Procházení menu	Poznámky
1	Volba jazyka			Potvrďte pomocí:
	Potvrďte pomocí:	ITA		
		ANG		
		FRA		
		NĚM		
		ŠPA		
2	Model vrat			Potvrďte pomocí:
	Potvrďte pomocí:	SRN300		
		SMART PLUS		
		SMART RESET		
		SECTOR PLUS		
		SECTOR RESET		
		TRAFFIC C		
		ALIMAX		
3	Správa poloh			Potvrďte pomocí:
	Potvrďte pomocí:	KONCOVÝ SPÍNAČ		
		ENKODÉR		
4	Kalibrace poloh			Dveře se budou pohybovat až do požadované polohy v režimu přítomnosti obsluhy a nízkou rychlostí.
	Potvrďte pomocí:	ZAVŘENÁ POLOHA		
		POLOHA ČÁSTEČNÉHO OTEVŘENÍ		Potvrďte polohu pomocí:
		OTEVŘENÁ POLOHA		
5	Způsob ovládání			Potvrďte pomocí:
	Potvrďte pomocí:	IMPULZIVNÍ		
		PŘÍTOMNÁ OBSLUHA		
6	POTVRZENÍ DAT			Potvrďte pomocí:

PROGRAMOVÁNÍ PROVEDENO

V tomto okamžiku jsou vrata naprogramovaná a funkční (s automatickým zavíráním a impulzivním ovládáním); hodnoty rychlostí jsou nastaveny defaultně.
Při vratech V POHYBU se budou na displeji zobrazovat hodnoty napětí a proudu na sběrnici.

6.2 ROZŠÍŘENÉ MENU

Rozšířené menu umožňuje měnit polohu dříve nastavených koncových spínačů a defaultně nastavené parametry.

Pro přístup do rozšířeného menu:

- **Proveďte STOP vrat**
- **Nastavte DIP 2 na ON**

Na displeji se zobrazí „TARAT ENCODER“ /kalibrace enkodéru/, první položka rozšířeného menu.

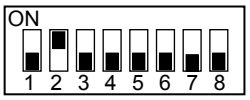

PO DOKONČENÍ PROGRAMOVÁNÍ NASTAVTE DIP 2 NA OFF

KROK	Volby 1. úrovně		Volby 2. úrovně		Poznámky
1	Kalibrace enkodéru	pro procházení ▲ nebo ▼ pro potvrzení ◭	Zavřená poloha	▲ ▼	Dveře se budou pohybovat až do požadované polohy v režimu přítomnosti obsluhy a nízkou rychlostí. Je třeba nastavit všechny polohy (zavření, částečné otevření, otevření).
2	Vyřazení fotobuňky (krok disponibilní pouze u vrat Reset)	pro procházení ▲ nebo ▼ pro potvrzení ◭	Změňte hodnotu (1 jednotka ≅ 3 mm)	▲ ▼	Zvyšováním hodnoty se zvyšuje poloha bypassu fotobuňky
3	Vyřazení primárního bezpečnostního prvku	pro procházení ▲ nebo ▼ pro potvrzení ◭	Změňte hodnotu (1 jednotka ≅ 3 mm)	▲ ▼	Zvyšováním hodnoty se zvyšuje poloha bypassu primárního bezpečnostního prvku
4	Automatické zavírání (default ANO s T = 5 s)	pro procházení ▲ nebo ▼ pro potvrzení ◭	ANO NE	▲ ▼	
5	Čas automatického zavírání	pro procházení ▲ nebo ▼ pro potvrzení ◭	Časová proměnná	▲ ▼	Možnost disponibilní pouze v případě, že v bodu 4) bylo zvoleno ANO. Proměnná v rozsahu od 0 do 100 s.
6	Způsob ovládání	pro procházení ▲ nebo ▼ pro potvrzení ◭	Impulzivní Přítomná obsluha	▲ ▼	
7	Bezpečnostní pojistka otevírání	pro procházení ▲ nebo ▼ pro potvrzení ◭	ANO NE	▲ ▼	Je-li nastaveno ANO, pak pokud zavřená vrata dostanou povel k otevření, neotevřou se v případě, že je aktivována fotobuňka.
8	Vzájemné blokování	pro procházení ▲ nebo ▼ pro potvrzení ◭	VZÁJEMNÉ BLOKOVÁNÍ NE AIRLOCK INTERLOCK	▲ ▼	AIRLOCK: vrata 2 se otevřou externím povelem pouze v případě, že jsou vrata 1 zavřená. INTERLOCK: vrata 2 se otevřou automaticky po zavření vrat 1
9	Předběžné blikání při otevírání (defaultně ne)	pro procházení ▲ nebo ▼ pro potvrzení ◭	ANO NE	▲ ▼	Předběžné blikání trvá po pevnou dobu 3 s.

10	Předstih rampy otevírání	pro procházení ▲ nebo ▼ pro potvrzení ◭	ZMĚŇTE HODNOTU (1 jednotka ≅ 3 mm)	▲ ▼	Zvyšováním hodnoty se zvětšuje prostor zpomalení při otevírání.
11	Rychlost otevírání v Hz	pro procházení ▲ nebo ▼ pro potvrzení ◭	ZMĚŇTE HODNOTU	▲ ▼	Nastavení vyšších než defaultních hodnot musí být zváženo v závislosti na rozměrech vrat a podmínkách chodu.
12	Rychlost zavírání v Hz	pro procházení ▲ nebo ▼ pro potvrzení ◭	ZMĚŇTE HODNOTU	▲ ▼	Nastavení vyšších hodnot musí být zváženo v závislosti na rozměrech vrat a podmínkách chodu.
13	Aktivace servisních alarmů	pro procházení ▲ nebo ▼ pro potvrzení ◭	ANO NE	▲ ▼	
14	Servisní limit	pro procházení ▲ nebo ▼ pro potvrzení ◭	ZMĚŇTE HODNOTU	▲ ▼	Možnost disponibilní pouze v případě, že v bodu 14) bylo zvoleno ANO. Hodnotu kroku nastavte na 1 000 cyklů. Max. 200 000 cyklů
15	Aktivace stop 1–2	pro procházení ▲ nebo ▼ pro potvrzení ◭	ANO NE	▲ ▼	Je-li nastaveno ANO, pak rozepnutí kontaktu 1-2 vyvolá STOP vrat.
16	Brzdicí odpor (defaultně NE)	pro procházení ▲ nebo ▼ pro potvrzení ◭	ANO NE	▲ ▼	Nastavte ANO, pokud jsou vrata dodána s brzdicím odporem.
17	RESET PARAMETRŮ	pro procházení ▲ nebo ▼ pro potvrzení ◭	POTVRZENÍ	▲ ▼	Potvrzením se provede návrat na instalační menu.

PO DOKONČENÍ PROGRAMOVÁNÍ NASTAVTE DIP 2 NA OFF

6.3 Servisní menu (vyžaduje heslo)

Servisní menu umožňuje měnit limitní hodnoty brzdicího odporu, limitní hodnotu nadproudu a funkci proti větru při zásahu enkodéru.

Pro přístup do servisního menu:

– Proveďte STOP vrat
– Nastavte DIP 5 na ON
– Zapněte PW: pořadí tlačítek OTEVŘE – OTEVŘE – ZAVŘE – ČÁSTEČNÉ OTEVŘENÍ

KROK	Volby 1. úrovně	Poznámky
1	V BRZD. MIN. (minimální napětí bus) Default 340 V DC	Pokud napětí na sběrnici klesne pod tuto hodnotu, je vyžádána kontrola napájecího vedení panelu (průřez vodiče vhodný k vedení spotřebovávaného proudu. Pokles napětí na sběrnici má za následek zvýšení proudu na sběrnici). Proměnná v rozsahu od 300 V do 350 V
2	V BRZD. MAX. (seřízení limitní hodnoty zásahu brzdicího odporu) Default 380 V DC	Hodnota, nad kterou je vyžádáno zařazení brzdicího odporu. Proměnná v rozsahu od 355 V do 400 V
3	LIMIT NADPROUDU Default 10 A	Pokud proud na sběrnici překročí nastavenou limitní hodnotu, vrata se otevřou poloviční rychlostí s cílem snížit spotřebu.
4	SKLON RAMPY OTEVÍRÁNÍ	Mění sklon zpomalovací rampy při otevírání. Default 15. (Zvyšováním hodnoty se zmenšuje prostor rampy.)
5	SEZNAM ALARMŮ	Zobrazuje se posledních 50 alarmů: nadproud, napětí na sběrnici mimo limit, zásah brzdicího odporu, přehřátí měniče, fault driver motoru (enkodér). Pro odchod stiskněte částečné otevření.

PO DOKONČENÍ PROGRAMOVÁNÍ NASTAVTE DIP 5 NA OFF

6.4 Zprávy na displeji

ZPRÁVA	SITUACE	POZNÁMKY
Ditec Entrematic	vrata zavřená v očekávání povelu	
Otevření vbus iBUS	vrata se otevírají	
Otevřená vrata – čas automatického zavírání	otevřená vrata	
Zavření vbus iBUS	vrata se zavírají	
Vstup 40 zavřený; vstup 8 otevřený	zásah fotobuňky	Během pohybu vrat
Vstup 40 otevřený; vstup 8 zavřený	zásah enkodéru (SLEC)	Během pohybu vrat
Tepelná ochrana nebo mikrospínač odblokování jsou rozepnuté	Zásah bezpečnostního mikrospínače na zařízení ručního otevírání / zásah tepelné ochrany motoru.	
Bezpečnostní pojistka otevírání aktivní	fotobuňka aktivována při zavřených vratech a vrata se neotvírají	Zpráva zobrazující se pouze v případě, že v rozšířeném menu (krok 7) je funkce „bezpečnostní pojistka otevírání“ nastavena na ANO.
Vrata ve stavu stop	aktivní povel stop	

6.5 Vzájemné blokování

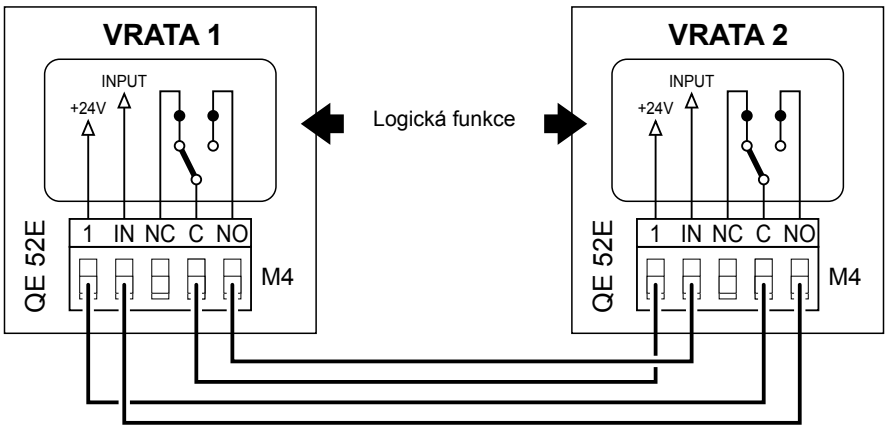

7. KONTROLY A SPUŠTĚNÍ

7.1 Kontrola směrů pohybu

- Nastavte plachtu na cca polovinu dráhy.
- Ovládejte vrata stiskem příslušných tlačítek a kontrolujte správný směr pohybu.
- V případě potřeby obraťte směr pohybu změnou pořadí fází na drátech vedení před hlavním vypínačem.

7.2 Seřízení hrany

- Zašroubujte až po zásah mikrospínače, poté povolte o 1/2 otáčky. Kontakt zablokujte (**obr. 16**).

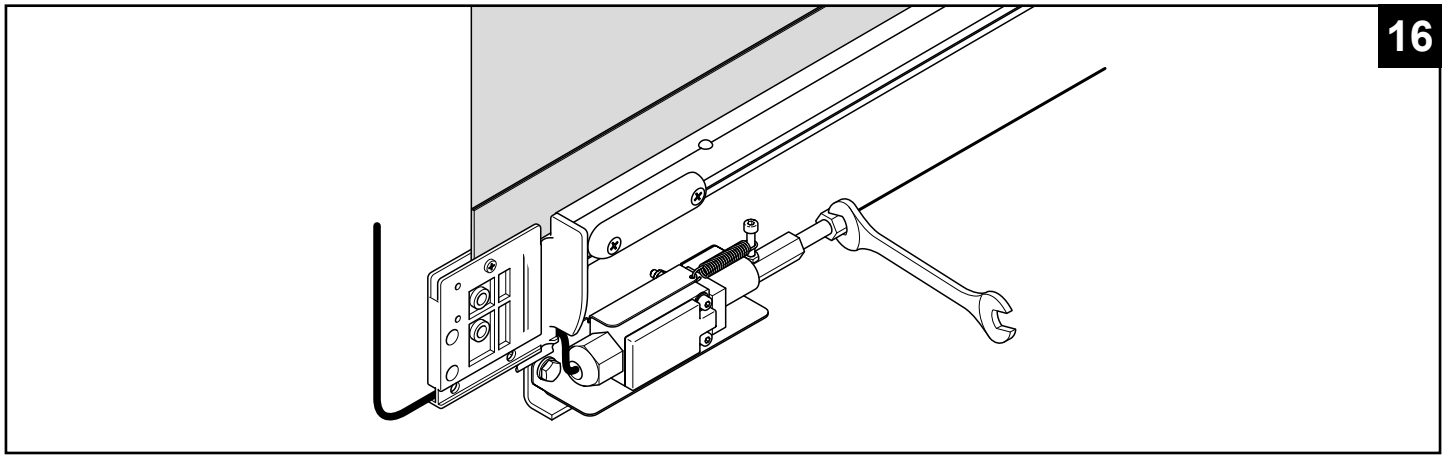

NEBEZPEČÍ Před zahájením jakékoli operace či činnosti na elektronických přístrojích se ujistěte, že napájecí elektrické vedení bylo odpojeno.

POZOR Následující pokyny jsou určeny výhradně kvalifikovaným a oprávněným pracovníkům. I tam, kde to není výslovně uvedeno, musí být vždy dodržovány zákony a specifické předpisy.

K opravám a výměnám používejte vždy a pouze originální náhradní díly Entrematic Group AB.

POVEL	PROBLÉM	KONTROLA
Jakýkoli povel při jakékoli poloze plachty	***Plachta se nepohybuje a motor neběží***	• Napájení ze sítě nebo pojistky F1, F2, F3 • Proveden povel STOP (LED kontrolka „Stop“ na tlačítkovém panelu trvale svítí) • Motor je připojen ke špatným svorkám a/nebo **u verze 400 V** jsou DIP přepínače v chybné poloze (viz str. 8) • **U verze 400 V** jsou koncové spínače otevírání (A) a zavírání (C) aktivovány současně (**LED kontrolky 11 a 12 svítí**) • Zásah tepelné ochrany motoru • Bezpečnostní mikrospínač ručního ovládání aktivován • Závada jednoho ze silových zařízení (elektronický panel, motor, připojovací kabel motoru)
	Motor se točí v obráceném směru	• Zaměňte polohu dvou fází napájecího vedení
Povel k otevření při zavřené plachtě	***Motor neběží***	• Povel k otevření není správně zapojen nebo je na něm závada (**povely 1–3**) • **U verze 400 V** aktivován bezpečnostní prvek (LED kontrolka tlačítka Stop bliká a LED kontrolka SA trvale svítí) se sepnutým můstkem SO • Koncový spínač otevírání (A) aktivován (**LED kontrolka 12 svítí**) • Povel k zavření je trvale aktivován nebo ve zkratu
Povel k zavření při otevřené plachtě	***Motor neběží***	• Povel k zavření není správně zapojen nebo je na něm závada (**ovládací panely 1–4**) • Bezpečnostní prvek aktivován (LED kontrolka tlačítka Stop bliká) • Koncový spínač zavírání (C) aktivován (LED kontrolka 11 svítí) • Povel k otevření je trvale aktivován nebo ve zkratu • Autotest bezpečnostních prvků neúspěšný (LED kontrolka Stop na tlačítkovém panelu nesvítí)
Aktivace povelu Stop v průběhu operace	***Motor se nezastavuje***	• Povel Stop nefunguje nebo není správně zapojen (LED kontrolka Stop na tlačítkovém panelu se nerozsvěcuje)
	Motor se zastaví se zpožděním	• Opotřebení nebo závada motorové brzdy
Aktivace bezpečnostního prvku během zavírání	***Nedojde k reverzaci pohybu vrat***	• Závada nebo nesprávné zapojení bezpečnostního zařízení • Zkontrolujte zapojení uzemnění.
	Nedojde k reverzaci pohybu vrat nebo k ní dojde jen po část dráhy	**U verze 400 V** • Vstup 17 zavřený (LED kontrolka 17 nesvítí) • Vačka B špatně seřízená (LED kontrolka 17 nesvítí nebo se rozsvítí ve špatné poloze)
Automatické zavírání aktivní při otevřené plachtě	***Dveře se automaticky nezavřou po uplynutí času nastaveného pomocí TC***	• Aktivace automatického zavírání neprovedena správně • Povel k otevření je trvale aktivován nebo ve zkratu • Autotest bezpečnostních prvků neúspěšný
V průběhu operace	***Plachta se nezastavuje na koncovém spínači***	**U verze 400 V** • Kontakt koncového spínače ve zkratu (LED kontrolka 11 nebo LED kontrolka 12 trvale nesvítí) • Mechanická závada koncového spínače (LED kontrolka 11 nebo LED kontrolka 12 trvale nesvítí) • Opotřebení nebo závada brzdy (LED kontrolka 11 nebo LED kontrolka 12 svítí)
	Plachta se nezastavuje správně na koncovém spínači	**U verze 400 V** • DIP přepínač 5 na OFF

N.B.: specifická diagnostika panelu a měniče 52E viz také str. 13

9. ÚDRŽBA PROVÁDĚNÁ KAŽDÝCH 6 MĚSÍCŮ

Je žádoucí, aby pravidelné prohlídky prováděl kvalifikovaný technik Entrematic Group AB oprávněný podle místních předpisů a dokumentace výrobku. Počet úkonů údržby by měl být stanoven v souladu s místními požadavky a dokumentací výrobku.

Upevnění/montáž
- Utáhněte spojovací šrouby svislých sloupků a horního příčníku.
- Zkontrolujte ukotvení vrat k otvoru.

Motorový pohon
- Zkontrolujte správné upevnění motoru.
- Zkontrolujte napnutí převodového řetězu.
- Zkontrolujte činnost koncových spínačů a správné srovnání vaček.
- Zkontrolujte opotřebení brzdového kotouče. V případě potřeby kotouč vyměňte.
- Zkontrolujte správnou činnost ručního zařízení k odjištění brzdy (je-li instalováno).
- Zkontrolujte opotřebení řemenu protizávaží. V případě potřeby řemen vyměňte.

Navíjecí hřídel plachty
- Zkontrolujte upevnění opěr ložisek.
- Namažte opěry ložisek.

Bezpečnostní zařízení
- Zkontrolujte správnou činnost bezpečnostní hrany.
- Zkontrolujte stav pryžového profilu bezpečnostní hrany (SOF).
- Zkontrolujte seřízení a případné opotřebení kabelu elektromechanické hrany.
- Zkontrolujte opotřebení mobilního kabelu hrany.
- Zkontrolujte opotřebení bočních patek bezpečnostní hrany.
- Zkontrolujte správnou činnost bezpečnostních fotobuněk.

9.1 Plán údržby
V následující tabulce je v měsících uvedena doporučená frekvence výměny součástí s použitím náhradních dílů v rámci preventivní údržby.

Součást	Kód	Cykly/hodinu			Náročná prostředí (1)
		< 10 malý provoz	< 30 střední provoz	> 30 velký provoz	
		Měsíce	Měsíce	Měsíce	
Skupina koncového spínače (u 400 V)	6K10GF	36	24	12	12
Koncový spínač (u 400 V)	5M	48	36	24	24
Brzdový kotouč	21572	36	24	12	12
Vodicí prvek brzdového kotouče	21571	36	24	12	12
Patka bezpečnostní hrany	27925	24	24	12	12
Kabeláž bezpečnostní hrany	27796	36	24	12	12
Řemen protizávaží	RCP40550	36	24	12	12

(1) Špinavá nebo opotřebení způsobující prostředí, provozní teploty blížící se 0 °C, tlak větru kolem 20 % maximálního stanoveného limitu.

VYJMĚTE A PŘEDEJTE UŽIVATELI

VŠEOBECNÁ BEZPEČNOSTNÍ UPOZORNĚNÍ

Tento návod je nedílnou a podstatnou součástí výrobku, a musí být proto předán jeho uživateli. Tento dokument musí být uchován a předán případným následným uživatelům zařízení. Předmětná automatika představuje „svisle spouštěná vrata“ a musí být používána k účelu, ke kterému byla výslovně navržena. Jakékoli jiné použití je považováno za nevhodné, a tedy nebezpečné; Entrematic Group AB nenese žádnou odpovědnost za škody vzniklé nevhodným, chybným nebo nerozumným používáním.

Zařízení mohou používat děti starší 8 let i osoby s omezenými fyzickými, smyslovými nebo duševními schopnostmi či osoby bez zkušeností nebo potřebných znalostí, pokud jsou pod ohledem nebo pokud obdržely pokyny ohledně bezpečného používání zařízení a zamezení s ním souvisejících nebezpečí. Čištění a údržba zajišťovaná uživatelem nesmí být prováděna dětmi bez dozoru.

UŽIVATELSKÁ OPATŘENÍ

- Nevstupujte do provozního prostoru vrat během jejich pohybu.
- V případě závady nebo špatné činnosti vypněte hlavní vypínač. Úkony údržby, seřizování nebo oprav musí být prováděny pouze zaškolenými a oprávněnými osobami.
- Každá automatika je vybavena „Návodem k instalaci a údržbě“ obsahujícím mimo jiné plán pravidelné údržby; doporučena je zejména kontrola všech bezpečnostních zařízení.

TLAČÍTKA

- Kompletní otevření: kompletně otevře vrata. Dráha se seřizuje pomocí koncového mikrospínače.
- Částečné otevření: otevře vrata až do bodu časově stanoveného trimrem RP.
- STOP: způsobí okamžité zastavení vrat.
- Zavření: kompletně zavře vrata. Dráha se seřizuje pomocí koncového mikrospínače.

PÁKA NOUZOVÉHO ODJIŠTĚNÍ (pro nouzové otevření).

Pozor: Ruční páku použijte až po vypnutí zařízení.
- Při puštěné odjišťovací páce je brzda normálně funkční.
- Zatažením odjišťovací páky se brzda odblokuje.

Pro manuální zvednutí plachty v případě výpadku proudu nebo poruchy postupujte následovně:
- zatáhněte za odjišťovací páku (viz obr. 2) a uvolněte tak brzdu;
- zdvihněte plachtu do otevřené polohy;
- páku pusťte (viz obr. 3) a obnovte tak funkci brzdy:

Odjišťovací rukojeť pusťte dříve, než hrana dosáhne kompletně otevřené polohy vrat, abyste zabránili případným škodám.

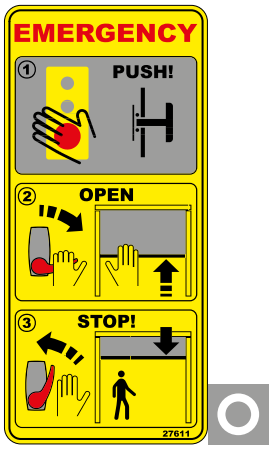

Dítec ENTREMATIC

Entrematic Group AB
Lodjursgatan 10
SE-261 44, Landskrona
Sweden
www.ditecentrematic.com

Pracovník provádějící instalaci:

9. ÚDRŽBA PROVÁDĚNÁ KAŽDÝCH 6 MĚSÍCŮ

Je žádoucí, aby pravidelné prohlídky prováděl kvalifikovaný technik Entrematic Group AB oprávněný podle místních předpisů a dokumentace výrobku. Počet úkonů údržby by měl být stanoven v souladu s místními požadavky a dokumentací výrobku.

Upevnění/montáž
- Utáhněte spojovací šrouby svislých sloupků a horního příčníku.
- Zkontrolujte ukotvení vrat k otvoru.

Motorový pohon
- Zkontrolujte správné upevnění motoru.
- Zkontrolujte napnutí převodového řetězu.
- Zkontrolujte činnost koncových spínačů a správné srovnání vaček.
- Zkontrolujte opotřebení brzdového kotouče. V případě potřeby kotouč vyměňte.
- Zkontrolujte správnou činnost ručního zařízení k odjištění brzdy (je-li instalováno).
- Zkontrolujte opotřebení řemenu protizávaží. V případě potřeby řemen vyměňte.

Navíjecí hřídel plachty
- Zkontrolujte upevnění opěr ložisek.
- Namažte opěry ložisek.

Bezpečnostní zařízení
- Zkontrolujte správnou činnost bezpečnostní hrany.
- Zkontrolujte stav pryžového profilu bezpečnostní hrany (SOF).
- Zkontrolujte seřízení a případné opotřebení kabelu elektromechanické hrany.
- Zkontrolujte opotřebení mobilního kabelu hrany.
- Zkontrolujte opotřebení bočních patek bezpečnostní hrany.
- Zkontrolujte správnou činnost bezpečnostních fotobuněk.

9.1 Plán údržby

V následující tabulce je v měsících uvedena doporučená frekvence výměny součástí s použitím náhradních dílů v rámci preventivní údržby.

Součást	Kód	Cykly/hodinu			Náročná prostředí (1)
		< 10 malý provoz	< 30 střední provoz	> 30 velký provoz	
		Měsíce	Měsíce	Měsíce	
Skupina koncového spínače (u 400 V)	6K10GF	36	24	12	12
Koncový spínač (u 400 V)	5M	48	36	24	24
Brzdový kotouč	21572	36	24	12	12
Vodicí prvek brzdového kotouče	21571	36	24	12	12
Patka bezpečnostní hrany	27925	24	24	12	12
Kabeláž bezpečnostní hrany	27796	36	24	12	12
Řemen protizávaží	RCP40550	36	24	12	12

(1) Špinavá nebo opotřebení způsobující prostředí, provozní teploty blížící se 0 °C, tlak větru kolem 20 % maximálního stanoveného limitu.

Datum	Počet cyklů	Podpis

Datum	Počet cyklů	Podpis

UŽIVATELSKÉ POKYNY

Provozní třída: 5 (minimálně 5 let používání s 600 cykly za den)
Použití: VELMI INTENZIVNÍ (pro vstupy průmyslového a komerčního typu s velmi intenzivním používáním)

- Hodnoty provozní třídy, časů použití a počtu konsekutivních cyklů jsou orientační. Jsou určeny statisticky za průměrných podmínek použití a pro jednotlivé případy nejsou zcela přesné. Vztahují se k období, během něhož je výrobek v provozu bez nutnosti mimořádné údržby.
- U každého automatického vstupu se vyskytují proměnné vlivy, jako jsou: tření, vyvážení a podmínky prostředí, jež mohou významným způsobem ovlivnit jak životnost, tak kvalitu chodu automatického vstupu nebo části jeho komponent (mezi nimi i automatických zařízení). Pracovník provádějící instalaci má za úkol aplikovat bezpečnostní koeficienty vhodné pro jednotlivé specifické instalace.

AKUSTICKÝ TLAK

Úroveň akustického tlaku **LPa ≤ 70 dBa**

PROHLÁŠENÍ O SHODĚ

My:
Entrematic Group AB
Lodjursgatan 10
SE-261 44, Landskrona
Sweden

na svou odpovědnost prohlašujeme, že zařízení pod názvem/popisem:

SECTOR PLUS **Rychloběžná rolovací vrata s vyvážením**

o vlastnostech uvedených v Prohlášení o vlastnostech a na štítku výrobku, s elektrickým motorovým pohonem uvedeným v instalačním návodu, dodaným spolu s výrobkem, splňuje následující směrnice:

2006/42/ES **Machinery Directive (MD)**
2004/108/ES **Electromagnetic Compatibility Directive (EMCD)**

Aplikované harmonizované evropské normy:

EN 13241-1 EN 61000-6-2 EN 61000-6-3 EN 60335-1 EN 60204-1

Další aplikované normy nebo technické specifikace:

EN 60335-2-103

Následující oznámený subjekt (pro kompletní adresu se obraťte na Entrematic Group AB) vydal certifikát přezkoušení typu předmětného zařízení:

CSI Spa, Reg. č. 0497

Výrobní proces zaručuje shodu zařízení s technickou dokumentací.
Výrobní proces je pravidelně kontrolován třetí stranou.

VYJMĚTE A PŘEDEJTE UŽIVATELI

Odkaz	Popis	Počet
A	Levá stojina	1
B	Pravá stojina	1
C	Navíjecí hřídel	1
D	Bezpečnostní hrana	1
E	Protizávaží	1
F	Elektronický panel	1
G	Krabice s příslušenstvím	1

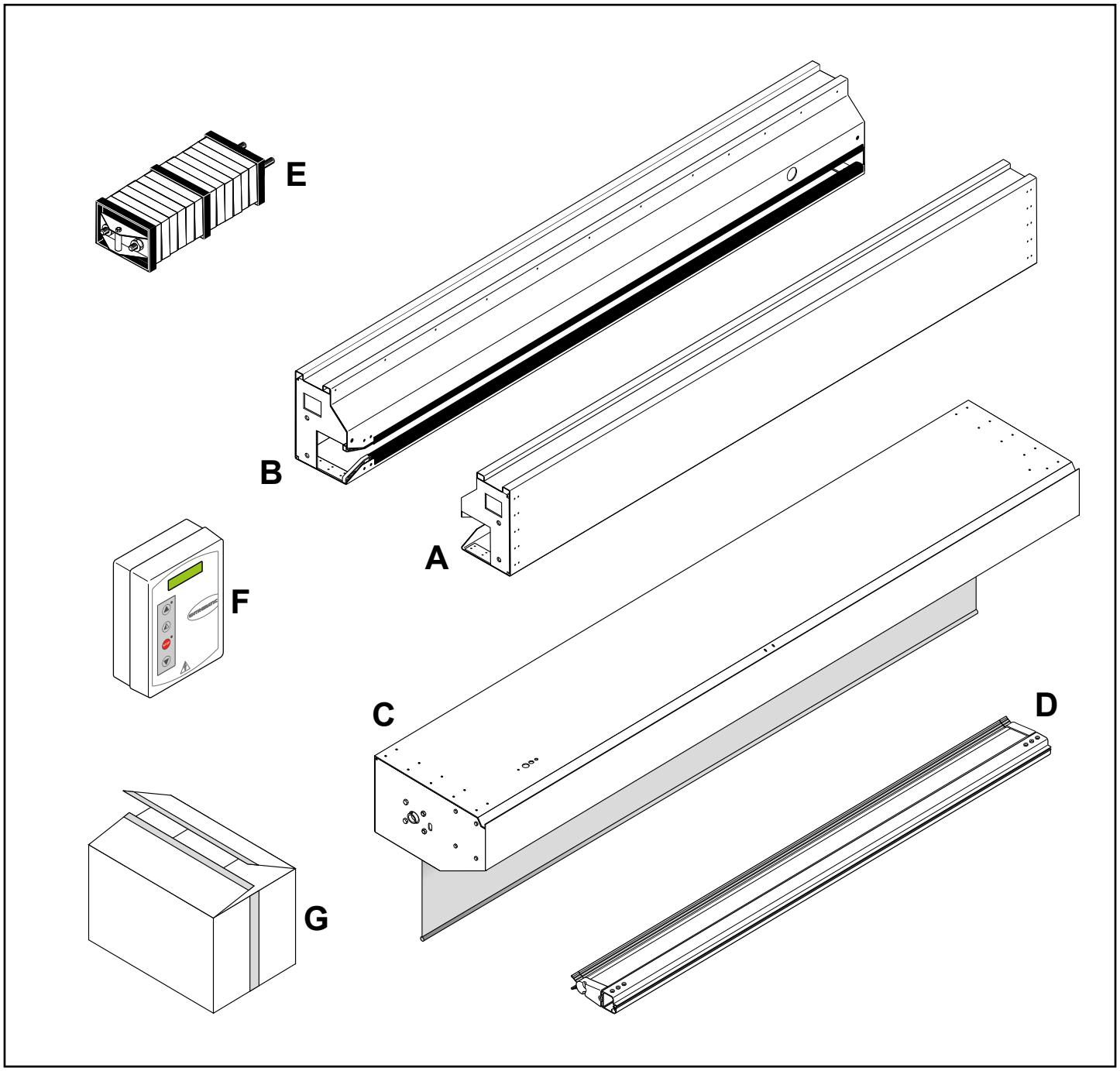

NÁKRESY MECHANICKÉ INSTALACE

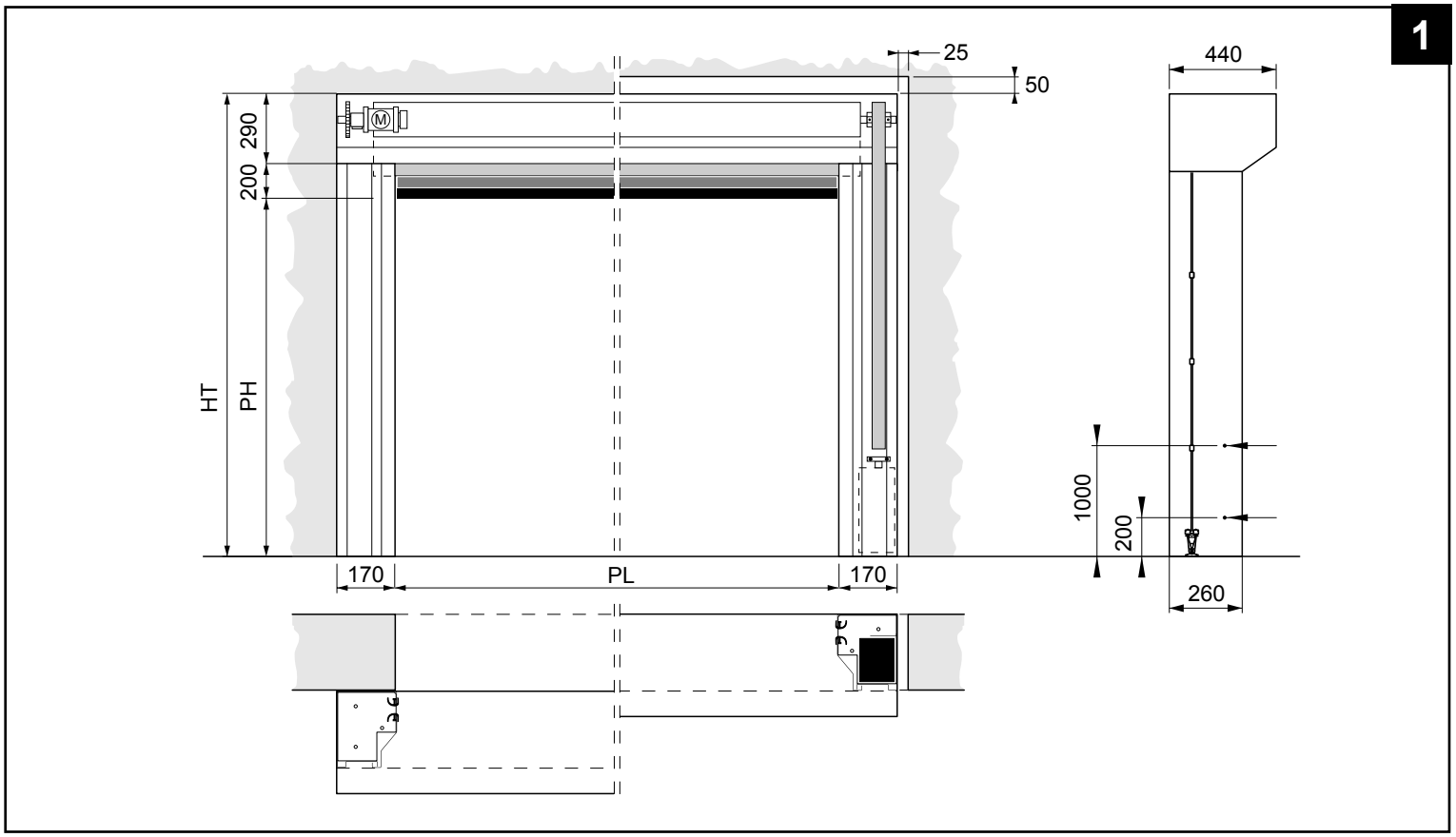

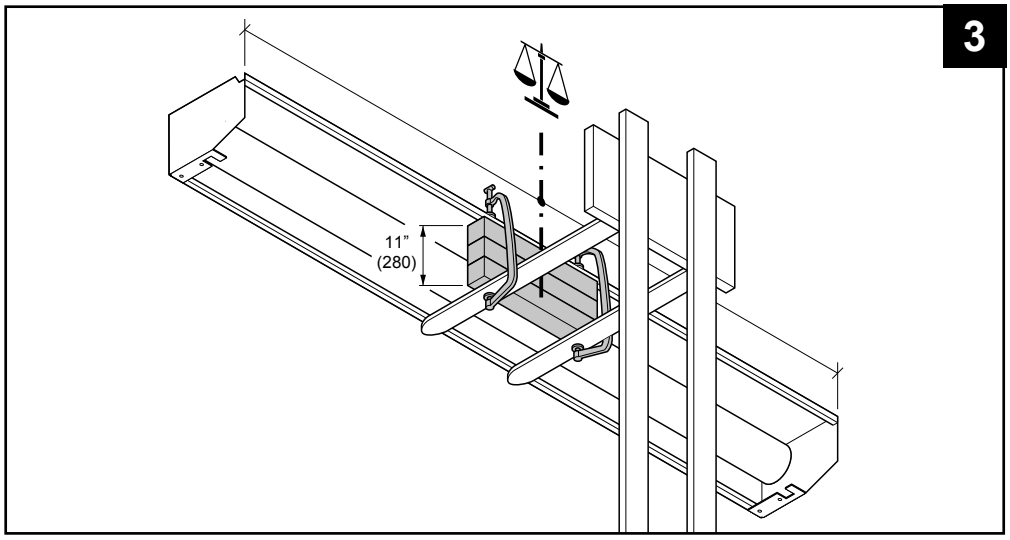

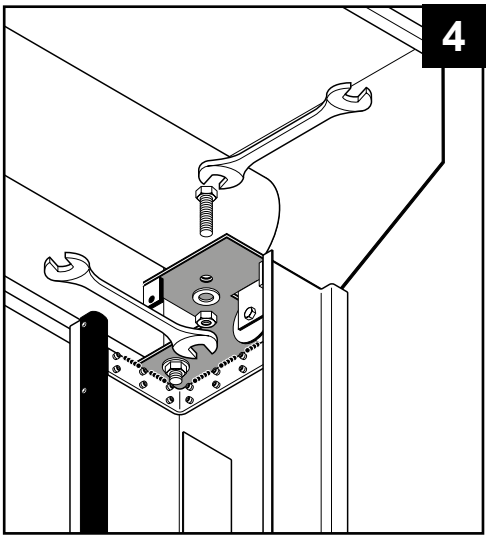

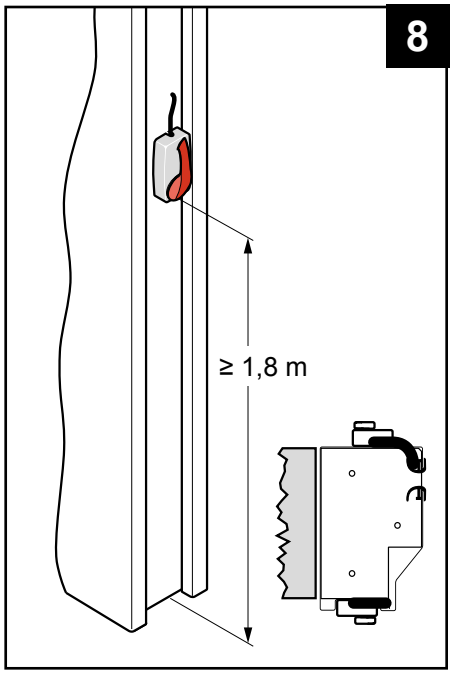

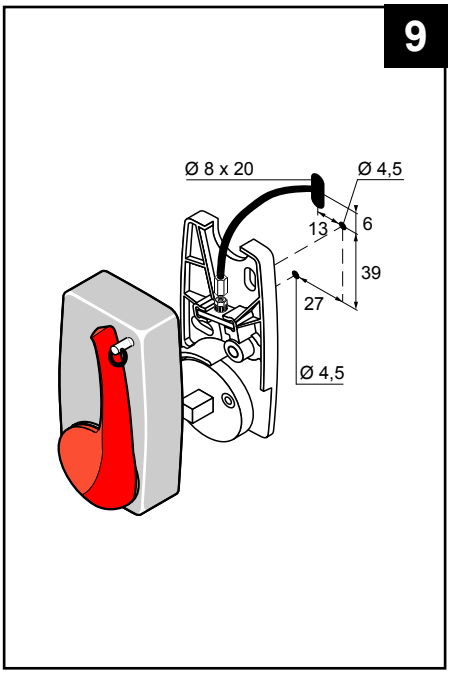

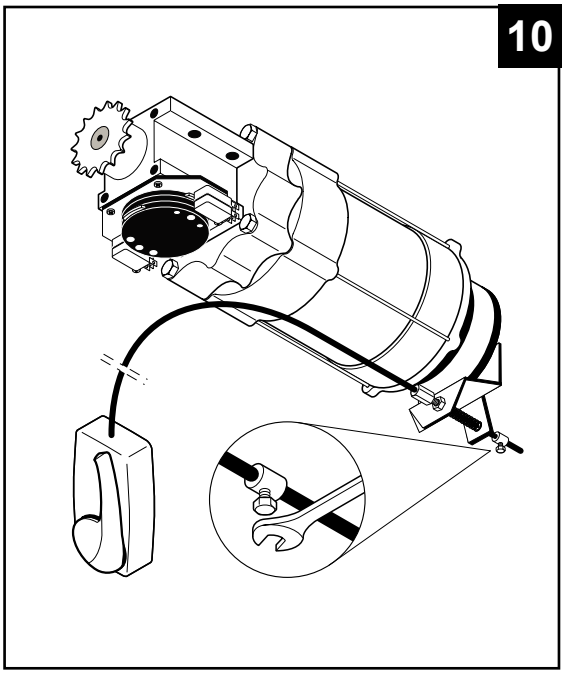

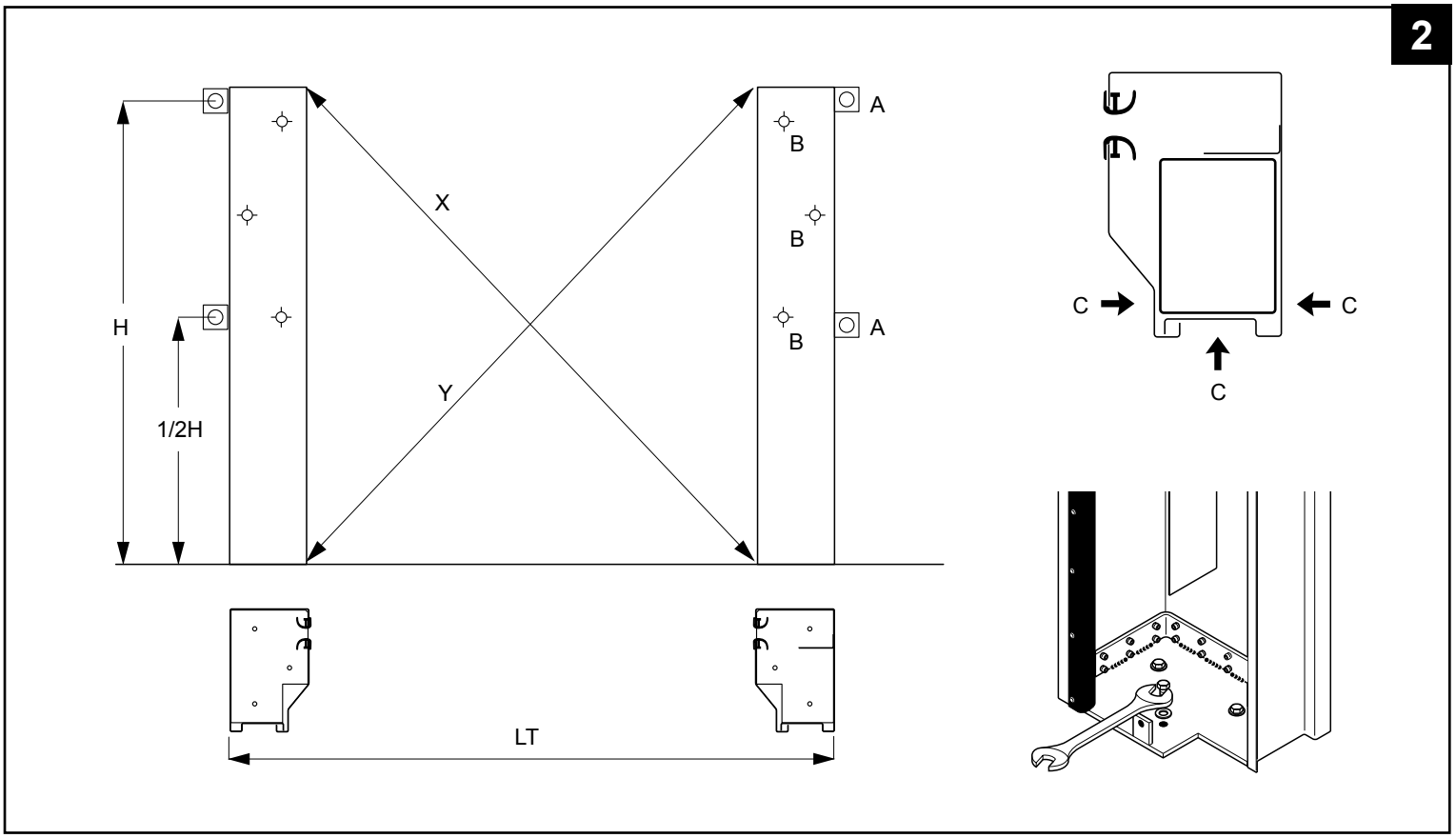
2
A
B
B
B
A
X
Y
H
1/2H
LT
C
C
C

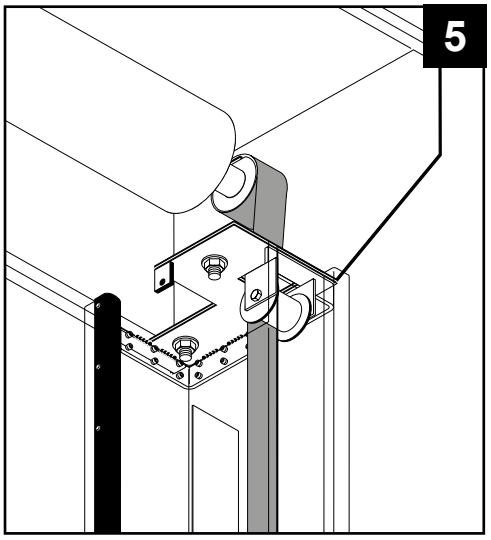
5

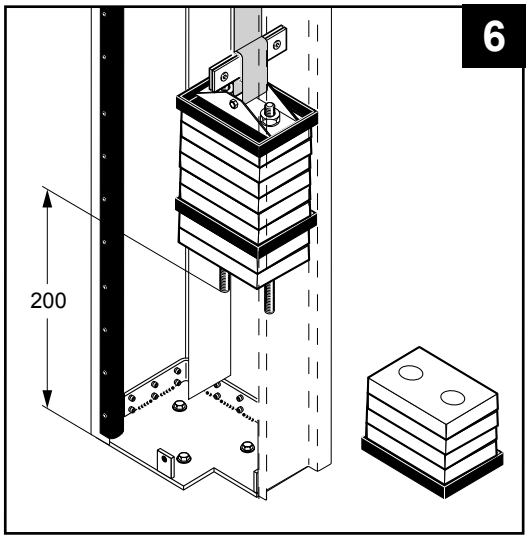
6
200

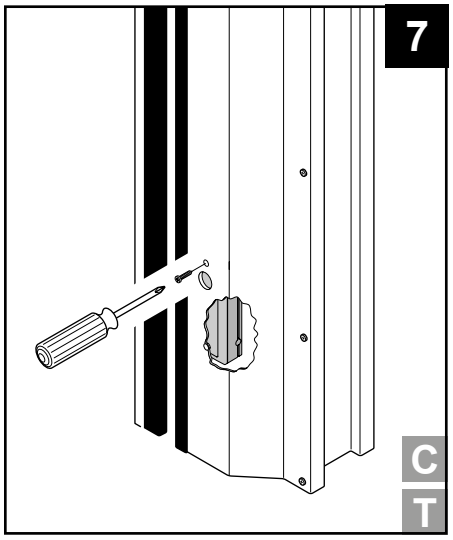
7
C
T

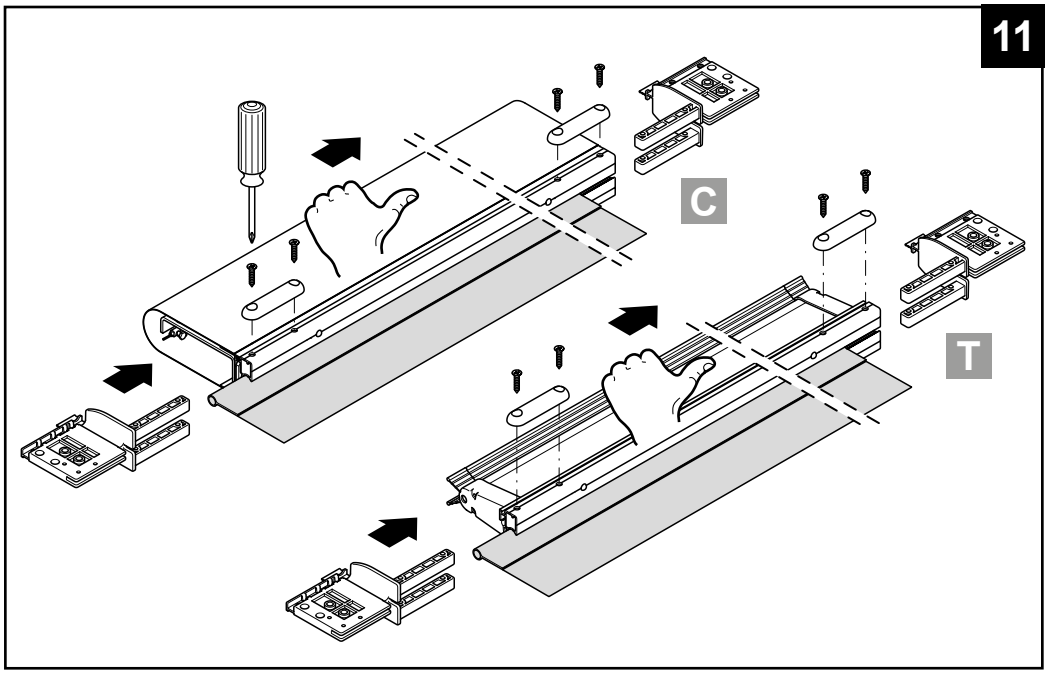
11
C
T

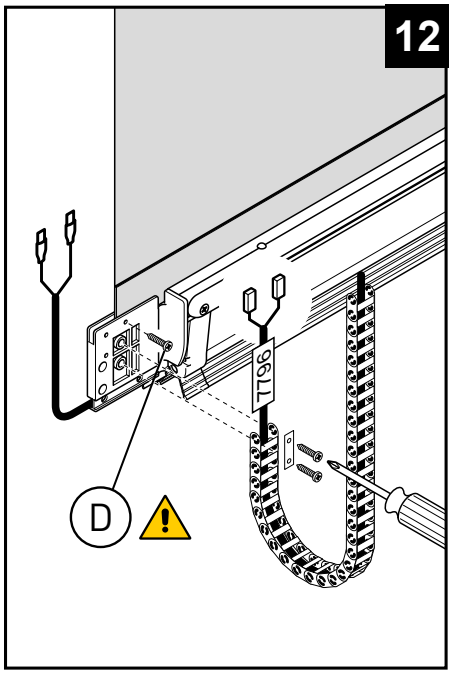
12
TT96
D

TRIDO, s.r.o.
Zákaznické centrum:
tel: 800 800 874
info@trido.cz
www.trido.cz

Sídlo firmy:
Na Brankách 3
678 01 Blansko

Kancelář Praha:
telefon: 271 741 949
e-mail: praha@trido.cz

Kancelář Plzeň:
telefon: 377 441 871
e-mail: plzen@trido.cz

Kancelář Opava:
telefon: 553 611 116
e-mail: opava@trido.cz

Všechna práva vyhrazena
Všechny specifikace byly vypracovány a ověřeny s maximální pečlivostí,
tiskové chyby, rozměrové a konstrukční změny vyhrazeny
Obrázky mají pouze informativní charakter a nemusí odpovídat skutečnosti

Ditec
ENTREMATIC

TRIDO®